IF9201

Czujnik indukcyjny

IFC2004-ARKG/US

Artykuł niedostępny w sprzedaży – wpis archiwalny

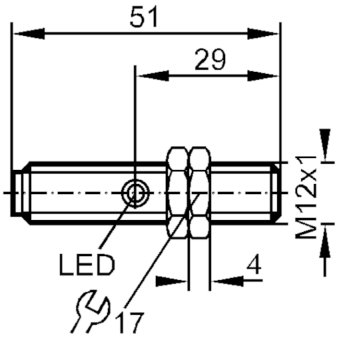

Cechy produktu		
Wykonanie elektryczne		PNP/NPN
Funkcja wyjścia		normalnie otwarte
Strefa działania	[mm]	4
Obudowa		Obudowa gwintowana
Wymiary	[mm]	M12 x 1
Dane elektryczne		
Napięcie zasilania	[V]	10...36 DC
Klasa ochrony		II
Zabezpieczenie przed odwrotną polaryzacją		tak
Wyjścia		
Wykonanie elektryczne		PNP/NPN
Funkcja wyjścia		normalnie otwarte
Maks. spadek napięcia wyjścia przełączającego DC	[V]	4,6
Minimalny prąd obciążenia	[mA]	4
Maks. prąd upływu	[mA]	0,6
Prąd obciążenia wyjścia przełączającego DC	[mA]	150
Częstotliwość przełączania DC	[Hz]	1500
Zabezpieczenie przed zwarciem		tak

IF9201

Czujnik indukcyjny

IFC2004-ARKG/US

Typ zabezpieczenia przed zwarciem		impulsowe
Zabezpieczenie przed przeciążeniem		tak
Strefa działania		
Strefa działania	[mm]	4
Realny zasięg działania Sr	[mm]	4 ± 10 %
Gwarantowany zasięg działania	[mm]	0...3,25
Dokładność / odchylenie		
Współczynnik korekcji		stal: 1 / stal kwasoodporna: 0,7 / mosiądz: 0,4 / aluminium: 0,3 / miedź: 0,2
Histereza	[% z Sr]	1...15
Dryft punktu przełączania	[% z Sr]	-10...10
Warunki pracy		
Temperatura otoczenia	[°C]	-25...80
Ochrona		IP 65
Testy / dopuszczenia		
EMC	EN 60947-5-2	
	EN 55011	klasa B
Dane mechaniczne		
Obudowa		Obudowa gwintowana
Montaż		montaż niezabudowany
Wymiary	[mm]	M12 x 1
Opis gwintu		M12 x 1
Materiał		PBT
Wyświetlacze / elementy robocze		
Wyświetlacz	Stan wyjścia	1 x LED, kolor żółty
Akcesoria		
Dostarczane elementy		nakrętki zabezpieczające: 2
Uwagi		
Sztuk w opakowaniu		1 szt.

Połączenie elektryczne - Gniazdo

Konektor: 1 x M12; kodowanie: A

IF9201

Czujnik indukcyjny

IFC2004-ARKG/US
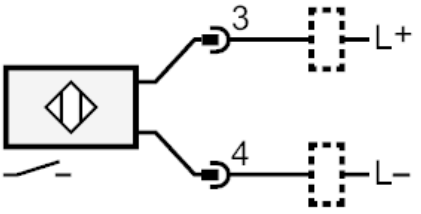
Podłączenie