I42001

Czujnik indukcyjny

SIL-2100-ABOW

Artykuł niedostępny w sprzedaży – wpis archiwalny

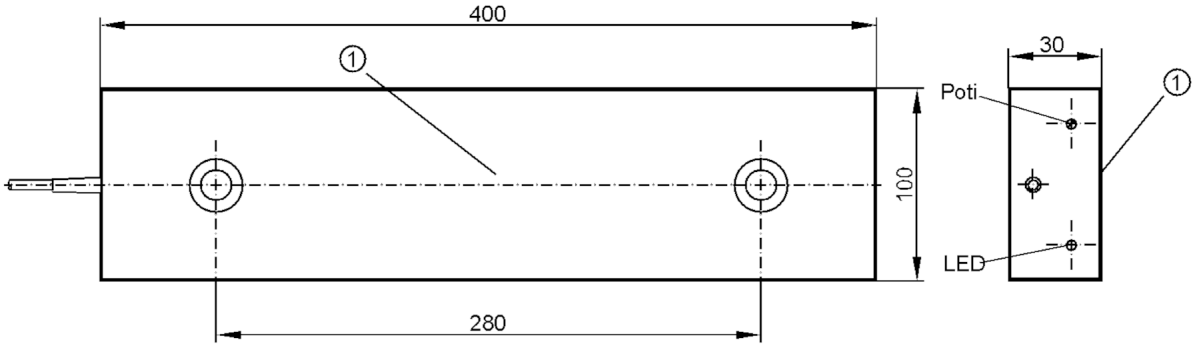

1 powierzchnia aktywna

Cechy produktu		
Funkcja wyjścia		normalnie otwarte
Strefa działania	[mm]	25...100
Obudowa		prostopadłościan
Wymiary	[mm]	400 x 100 x 30
Dane elektryczne		
Częstotliwość AC	[Hz]	47...63
Napięcie zasilania	[V]	90...250 AC
Klasa ochrony		II
Zabezpieczenie przed odwrotną polaryzacją		nie
Wyjścia		
Funkcja wyjścia		normalnie otwarte
Maks. spadek napięcia wyjścia przełączającego AC	[V]	11
Minimalny prąd obciążenia	[mA]	15
Maks. prąd upływu	[mA]	6
Prąd obciążenia wyjścia przełączającego AC	[mA]	200; (250 (...50 °C))
Szczytowy prąd obciążenia wyjścia przełączającego	[mA]	1500; (10 ms / 0,5 Hz)
Częstotliwość przełączania AC	[Hz]	2

I42001

Czujnik indukcyjny

SIL-2100-ABOW

Zabezpieczenie przed zwarciem		nie
Zabezpieczenie przed przeciążeniem		nie
Strefa działania		
Strefa działania	[mm]	25...100
Regulowany zasięg działania		tak
Ustawienia fabryczne zasięgu działania	[mm]	100
Realny zasięg działania Sr	[mm]	100 ± 10 %
Dokładność / odchylenie		
Współczynnik korekcji		stal: 1 / stal kwasoodporna: 0,7 / mosiądz: 0,4 / aluminium: 0,3 / miedź: 0,2
Histereza	[% z Sr]	< 15
Dryft punktu przełączania	[% z Sr]	-15...15
Warunki pracy		
Temperatura otoczenia	[°C]	-20...70
Ochrona		IP 65
Testy / dopuszczenia		
EMC		EN 60947-5-2
Dane mechaniczne		
Obudowa		prostopadłościan
Montaż		montaż niezabudowany
Wymiary	[mm]	400 x 100 x 30
Materiał		PVC
Wyświetlacze / elementy robocze		
Wyświetlacz		Stan wyjścia: 1 x LED, kolor żółty
Połączenie elektryczne		
Wymagana ochrona		bezpiecznik miniaturowy wg IEC60127-2 karta 1; ≤ 2 A; szybki
Uwagi		
Uwagi		Zalecenie: Po wystąpieniu zwarcia należy sprawdzić, czy urządzenie działa prawidłowo.
Sztuk w opakowaniu		1 szt.

I42001

Czujnik indukcyjny

SIL-2100-ABOW

Połączenie elektryczne

Przewód: 2 m, PVC; 2 x 0,5 mm²

Podłączenie

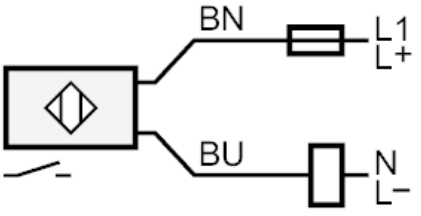

Uwaga bezpiecznik miniaturowy wg IEC60127-2 karta 1 ≤ 2 A szybki
Kolory żył :

BN =	brązowy
BU =	niebieski