E10593

Przewód z gniazdem

ADOAH042VAS0025E03

Artykuł niedostępny w sprzedaży – wpis archiwalny

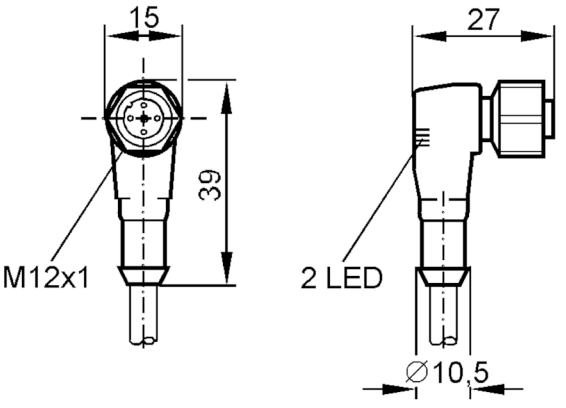

Dane elektryczne		
Napięcie zasilania	[V]	10...30 DC
Wyjścia		
Wykonanie elektryczne		PNP
Warunki pracy		
Temperatura otoczenia	[°C]	-25...90
Ochrona		IP 67
Dane mechaniczne		
Materiał		TPU przeźroczysty
Odlewany materiał obudowy		TPU, przeźroczysty
Materiał nakrętki		stal nierdzewna (1.4404 / 316L)
Uwagi		
Sztuk w opakowaniu		1 szt.

E10593

Przewód z gniazdem

ADOAH042VAS0025E03

Połączenie elektryczne

Przewód: 25 m, PVC, kolor pomarańczowy, Ø 5 mm; 3 x 0,34 mm²

Połączenie elektryczne - Gniazdo

Konektor: 1 x M12, kątowy; kodowanie: A; Materiał obudowy: TPU, przeźroczysty; Nakrętka: stal nierdzewna (1.4404 / 316L); Moment dokręcający: 0,5 Nm

Podłączenie

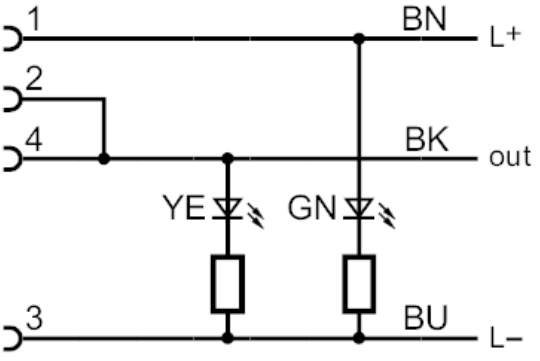

	Kolory żył :
BK =	czarny
BN =	brązowy
BU =	niebieski