TP3231

Evalueringsenhet for PT100/PT1000 temperaturfølere

TP- CEC -A-ZVG/US/

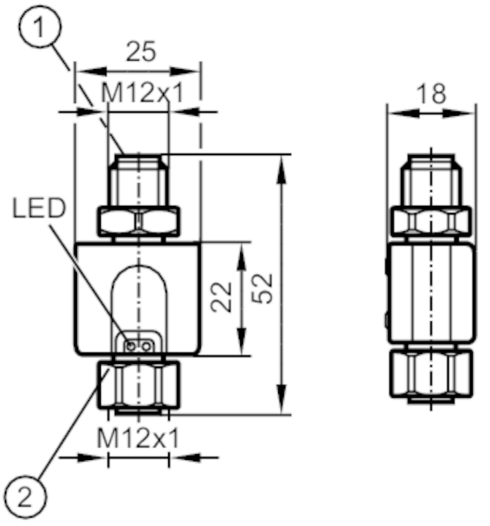

1 tilkobling for spenningsforsyning og utgangssignaler
2 tilkobling for temperatursensor

Produktegenskaper			
Antall inngang og utganger		Antall analoge utganger: 1	
Måleområde		-50,00...300,00 °C	-58,00...572,00 °F
Grensesnitt for kommunikasjon		IO-Link	
Applikasjon			
Spesiell egenskap		gullbelagte kontakter	
Applikasjon		for Pt100 og Pt1000 måleelementer	
Elektriske data			
Driftsspenning	[V]	20,00...32,00 DC	
Beskyttelsesklasse		III	
Beskyttelse mot omvendt polaritet		ja	
Innkoblingsforsinkelsestid	[s]	1,00	
Integrert vaktbikkje		ja	
Innganger / utganger			
Antall inngang og utganger		Antall analoge utganger: 1	
Utganger			
Totalt antall utganger		1	
Utgangssignal		analogt signal; IO-Link; (konfigurerbar)	
Antall analoge utganger		1	
Analog strømutgang	[mA]	4,00...20,00	
Maks. last	[Ω]	300,00	
Beskyttelse mot kortslutning		ja	
Type kortslutningsbeskyttelse		pulsert	
Overbelastningsbeskyttelse		ja	

TP3231

Evalueringsenhet for PT100/PT1000 temperaturfølere

TP- CEC -A-ZVG/US/

Måle - / innstillingsområde			
Måleområde		-50,00...300,00 °C	-58,00...572,00 °F
Fabrikkinnstilling		-50...150 °C	
Nøyaktighet/avvik			
Nøyaktig analog utgang	[K]	± 0,3 + (± 0,1 % MS)	
Temperatur koeffisient	[X22]	0,1	
Responstid			
Maks. måle-/visningssyklus	[ms]	100,00	
Grensesnitt			
Grensesnitt for kommunikasjon		IO-Link	
Overføringstype		COM2 (38,4 kBaud)	
IO-Links fordeler		1.0	
Driftsforhold			
Omgivelsestemperatur	[°C]	-25,00...70,00	
Lagringstemperatur	[°C]	-40,00...85,00	
Beskyttelse		IP 67	
Tester/godkjenninger			
EMC		EN 61326-1	
Støtmotstand		DIN IEC 68-2-27	50 g (11 ms)
Vibrasjonsmotstand		DIN IEC 68-2-6	20 g (10...2000 Hz)
MTTF	[ANN]	449,00	
Mekaniske data			
Vekt	[g]	40,00	
Dimensjoner	[mm]	M12 x 1,00	
Gjengebetegnelse		M12 x 1,00	
Materialer		PA; PET	
Tetningsmateriale		FKM	
Merknader			
Merknader		driftsspenning "forsyningsklasse 2" iht cULus	
		MS = angi målespenn	
Antall i forpakning		1,00 stk.	

Elektrisk tilkobling

Koblinger: 1 x M12; koding: A; Støpt kropp: TPU; låse: rustfritt stål (1.4404 / 316L); Forsegling: FKM; kontakter: gullbelagte

TP3231

Evalueringsenhet for PT100/PT1000 temperaturfølere

TP- CEC -A-ZVG/US/

Tilkobling

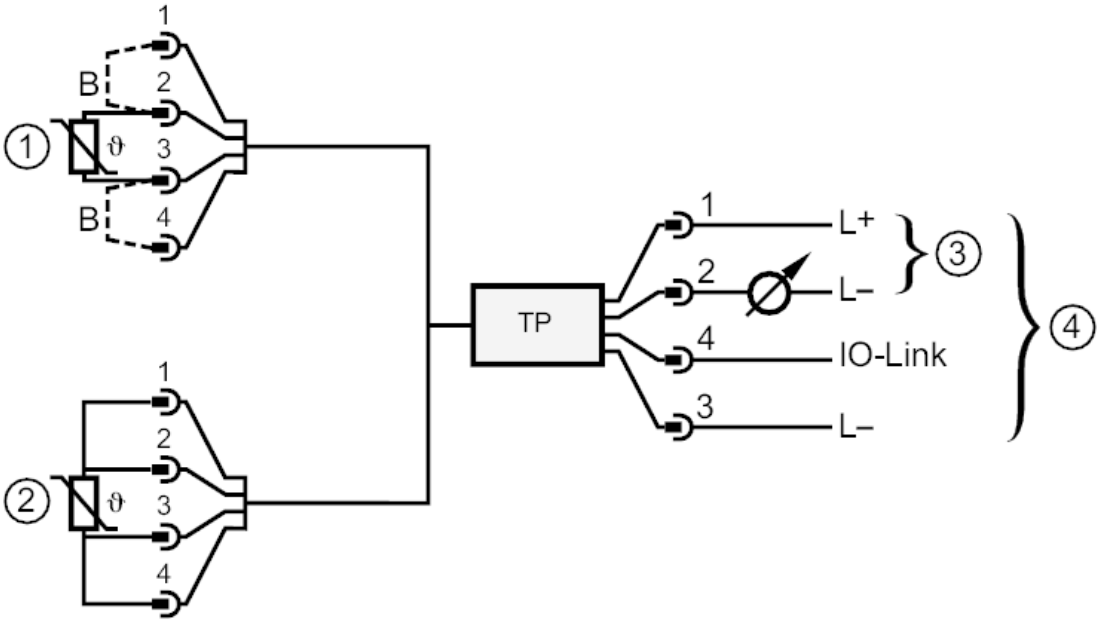

1:	to-tråds sensor
2:	fire-tråds sensor
3:	drift som 2-tråds temperatursender
4:	drift som 3-tråds enhet, IO-Link kommunikasjon mulig
B:	lenke