TN2405

Temperatursendere med display

TN-030KLBM12-MFRKG/US/

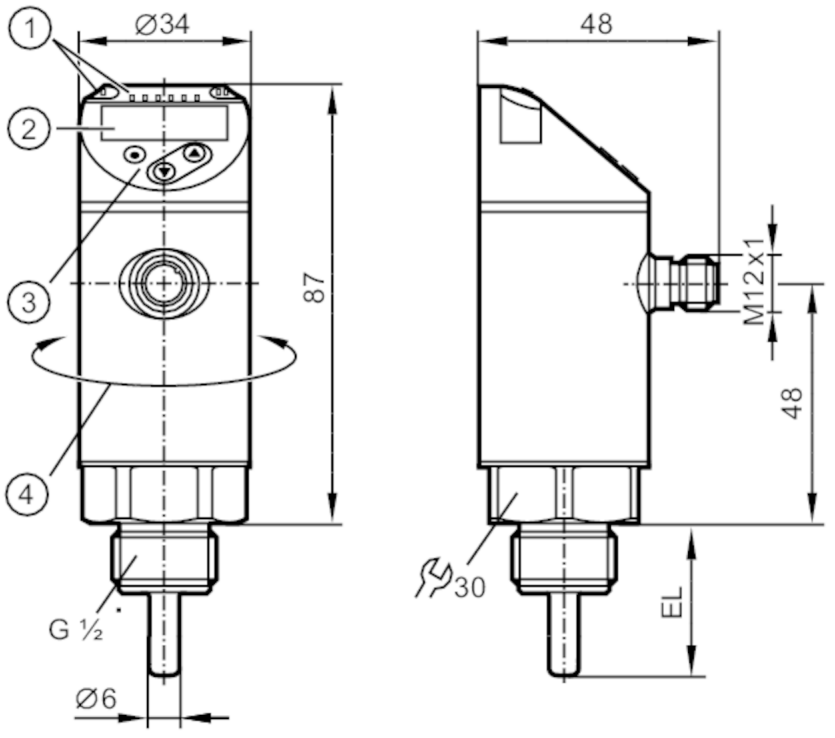

1 LED-er Displayenhet / koblingsstatus
2 alfanumerisk skjerm 4-sifret rød/grønn
3 programmeringsknapper
4 øvre del av huset kan roteres 345°

Produktegenskaper			
Antall innganger og utganger		Antall digitale utganger: 2; Antall analoge utganger: 1	
Måleområde		-50,00...150,00 °C	-58,00...302,00 °F
Grensesnitt for kommunikasjon		IO-Link	
Prosesstilkobling		gjenget tilkobling G 1/2	
Installasjonslengde EL	[mm]	30,00	
Applikasjon			
Spesiell egenskap		gullbelagte kontakter	
Måleelement		1 x Pt 1000; (til DIN EN 60751, klasse A)	
Medier		væsker og gasser	
Trykklassifisering	[bar]	300,00	
Elektriske data			
Driftsspenning	[V]	18,00...32,00 DC; ("forsyningsklasse 2" til cULus)	
Strømforbruk	[mA]	< 50,00	
Beskyttelsesklasse		III	
Beskyttelse mot omvendt polaritet		ja	
Innkoblingsforsinkelsestid	[s]	1,00	

TN2405

Temperatursendere med display

TN-030KLBM12-MFRKG/US/

Integrert vaktbikkje		ja	
Innganger / utganger			
Antall innganger og utganger		Antall digitale utganger: 2; Antall analoge utganger: 1	
Utganger			
Totalt antall utganger		2	
Utgangssignal		koblingssignal; analogt signal; IO-Link; (konfigurerbar)	
Elektrisk design		PNP/NPN	
Antall digitale utganger		2	
Utgangsfunksjon		normalt åpen / normal lukket; (parameteriserbar)	
Maks. spenningsfall koblingsutgang DC	[V]	2,50	
Permanent strømstyrke for koblingsutgang DC	[mA]	250,00	
Antall analoge utganger		1	
Analog strømutgang	[mA]	4,00...20,00	
Maks. last	[Ω]	500,00	
Analog spenningsutgang	[V]	0,00...10,00	
Min. last motstand	[Ω]	2 000,00	
Beskyttelse mot kortslutning		ja	
Type kortslutningsbeskyttelse		pulsert	
Overbelastningsbeskyttelse		ja	
Måle - / innstillingsområde			
Måleområde		-50,00...150,00 °C	-58,00...302,00 °F
Fabrikkinnstilling		-50...150 °C	
Sett punkt SP		-49,80...150,00 °C	-57,60...302,00 °F
Tilbakestill punkt rP		-50,00...149,80 °C	-58,00...301,60 °F
Analogt startpunkt		-50,00...145,00 °C	-58,00...293,00 °F
Analogt endepunkt		-45,00...150,00 °C	-49,00...302,00 °F
I trinn av		0,10 °C	0,10 °F
Oppløsning			
Oppløsning på bytteutgang	[K]	0,10	
Oppløsning av analog utgang	[K]	Strømutgang: MS / 4096; Spenningsutgang: MS / 3561	
Oppløsning på skjermen	[K]	0,10	
Nøyaktighet/avvik			
Byttepunkts nøyaktighet	[K]	± 0,3 + (± 0,1 % MS)	
Nøyaktig analog utgang	[K]	± 0,3 + (± 0,1 % MS)	
Skjerm nøyaktighet	[K]	± 0,3 + (± 0,1 % MS)	
Temperatur koeffisient	[X22]	0,1; (ved avvik fra referansebetingelsen 25 ± 5 °C)	
Responstid			
Dynamisk respons T05 / T09	[s]	1 / 3; (to DIN EN 60751)	
Programvare / programmering			
Alternativer for parameterinnstilling		hysterese / vindu; normalt åpen / normal lukket; Koblingslogikk; Inn-/ utkoblingsforsinkelse; Demping; Displayenhet; strøm/spenning utgang	

TN2405

Temperatursendere med display

TN-030KLBM12-MFRKG/US/

Grensesnitt			
Grensesnitt for kommunikasjon		IO-Link	
Overføringstype		COM2 (38,4 kBaud)	
IO-Links fordeler		1.1	
Driftsforhold			
Omgivelsestemperatur	[°C]	-25,00...80,00	
Lagringstemperatur	[°C]	-40,00...100,00	
Beskyttelse		IP 67	
Tester/godkjenninger			
EMC		DIN EN 61000-6-2	
		DIN EN 61000-6-3	
Støtmotstand		DIN IEC 68-2-27	50 g (11 ms)
Vibrasjonsmotstand		DIN EN 60068-2-6	20 g (10...2000 Hz)
MTTF	[ANN]	207,00	
Ul godkjenning		UL Godkjenning nr.	K015
Mekaniske data			
Vekt	[g]	231,50	
Materialer		rustfritt stål (1.4404 / 316L); PBT+PC-GF30; PBT-GF20; PC	
Materiale (fuktede deler)		rustfritt stål (1.4404 / 316L); O-ring: FKM	
Tiltrekkingsmoment	[Nm]	45,00	
Prosesstilkobling		gjenget tilkobling G 1/2	
Installasjonslengde EL	[mm]	30,00	
Displayer/driftselementer			
Display		Displayenhet	2 x LED, grønn
		koblingsstatus	2 x LED, gul
		målte verdier	alfanumerisk skjerm, rød/grønn 4-sifret
Merknader			
Merknader		MS = angi målespenn	
		Verdiene for nøyaktighet gjelder for rennende vann.	
Antall i forpakning		1,00 stk.	

Elektrisk tilkobling

Koblinger: 1 x M12; koding: A; kontakter: gullbelagte

TN2405

Temperatursendere med display

TN-030KLBM12-MFRKG/US/

Tilkobling

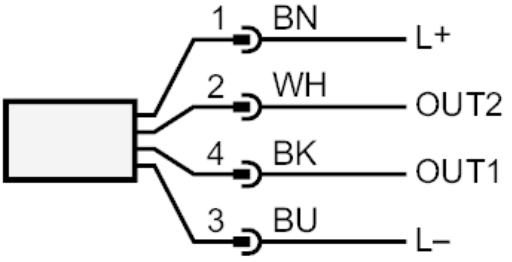

OUT1:	Koblingsutgang / IO-Link
OUT2:	Koblingsutgang / analog utgang
	Farger til DIN EN 60947-5-2
	Lederfarger :
BK =	svart
BN =	brun
BU =	blå
WH =	hvit