II5711

Induktiv sensor

IIK3010UBPKG/SC/US-104-DPS

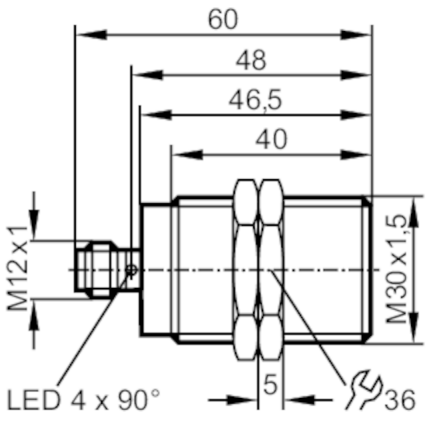

Produktegenskaper		
Elektrisk design		PNP
Utgangsfunksjon		normalt åpen
Sensorrekkevidde	[mm]	10,00
Hus		gjenget type
Dimensjoner	[mm]	M30 x 1,50 / L = 60,00
Applikasjon		
Spesiell egenskap		Magnetisk felt immun
Magnetisk felt immun		ja
Elektriske data		
Driftsspenning	[V]	10,00...36,00 DC
Strømforbruk	[mA]	15,00; (24 V)
Beskyttelsesklasse		III
Beskyttelse mot omvendt polaritet		ja
Utganger		
Elektrisk design		PNP
Utgangsfunksjon		normalt åpen
Maks. spenningsfall koblingsutgang DC	[V]	2,50
Permanent strømstyrke for koblingsutgang DC	[mA]	250,00
Koblingsfrekvens DC	[Hz]	250,00
Beskyttelse mot kortslutning		ja
Type kortslutningsbeskyttelse		pulsert
Overbelastningsbeskyttelse		ja
Deteksjonsområde		
Sensorrekkevidde	[mm]	10,00
Reell sensorrekkevidde Sr	[mm]	10,00 ± 10 %
Driftsavstand	[mm]	0,00...8,10

II5711

Induktiv sensor

IIK3010UBPKG/SC/US-104-DPS

Nøyaktighet/avvik			
Korreksjonsfaktor		stål:: 1,00 / rustfritt stål:: 0,70 / messing: 0,40 / aluminium: 0,30 / kobber: 0,20	
Hysterese	[X01]	1,00...15,00	
Koblingspunktendring	[X01]	-10,00...10,00	
Driftsforhold			
Omgivelsestemperatur	[°C]	-25,00...70,00	
Beskyttelse		IP 67	
Tester/godkjenninger			
EMC		EN 60947-5-2	
		EN 55011	klasse B
MTTF	[ANN]	1 434,00	
Ul godkjenning		Ta	0...40 °C
		Kapslingstype	Type 1
		strømforsyning	Hazardous voltage
		Filnummer UL	E174191
Mekaniske data			
Vekt	[g]	219,00	
Hus		gjenget type	
Montering		kan monteres innfelt	
Dimensjoner	[mm]	M30 x 1,50 / L = 60,00	
Gjengebetegnelse		M30 x 1,50	
Materialer		messing PTFE belagt; sensorflate: PTFE	
Displayer/driftselementer			
Display		koblingsstatus	1 x LED, gul
Tilbehør			
Varer som leveres		låsemuttere:: 2	
Merknader			
Antall i forpakning		1,00 stk.	

Elektrisk tilkobling - koble

Koblinger: 1 x M12; koding: A

II5711

Induktiv sensor

IIK3010UBPKG/SC/US-104-DPS
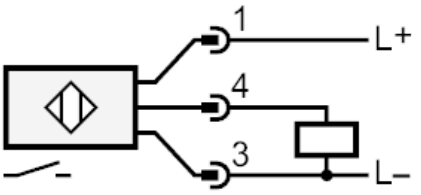
Tilkobling