IG6215

Induktive sensorer Med IO-Link

IGK4012-FRKG/IO/US-104

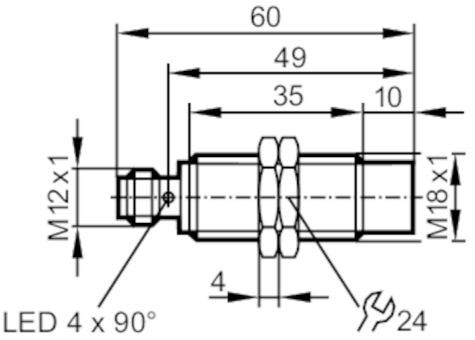

Produktegenskaper		
Elektrisk design		PNP/NPN; (parameteriserbar)
Utgangsfunksjon		normalt åpen / normal lukket; (parameteriserbar)
Grensesnitt for kommunikasjon		IO-Link
Hus		gjenget type
Dimensjoner	[mm]	M18 x 1,00 / L = 60,00
Elektriske data		
Driftsspenning	[V]	10,00...30,00 DC
Strømforbruk	[mA]	< 15,00
Beskyttelsesklasse		III
Beskyttelse mot omvendt polaritet		ja
Utganger		
Elektrisk design		PNP/NPN; (parameteriserbar)
Utgangsfunksjon		normalt åpen / normal lukket; (parameteriserbar)
Maks. spenningsfall koblingsutgang DC	[V]	2,50
Permanent strømstyrke for koblingsutgang DC	[mA]	100,00
Koblingsfrekvens DC	[Hz]	300,00
Merknader om svitjefrekvens	[Hz]	IO-Links fordeler: 100
Beskyttelse mot kortslutning		ja
Overbelastningsbeskyttelse		ja
Deteksjonsområde		
IO IO-Link	[mm]	2,40...12,10; (parameteriserbar)
Måleområde IO-Link	[mm]	1,30...13,00
Nøyaktighet/avvik		
Korreksjonsfaktor		stål:: 1,00 / rustfritt stål:: 0,70 / messing: 0,50 / aluminium: 0,50 / kobber: 0,40
Hysterese	[X01]	3,00...15,00
Merk på hysterese		parameteriserbar
Linearitetsfeil IO-Link	[%]	± 2; (av den endelige verdien av måleområdet)
Skalerbar analog utgang	[%]	± 1; (av den endelige verdien av måleområdet)

IG6215

Induktive sensorer Med IO-Link

IGK4012-FRKG/IO/US-104

Temperatur koeffisient [%/K vom MEW]	± 0,3	
Temperatur drift	± 10 %; (av den endelige verdien av måleområdet)	
Grensesnitt		
Grensesnitt for kommunikasjon	IO-Link	
Overføringstype	COM2 (38,4 kBaud)	
IO-Links fordeler	1.1	
SDCI standard	IEC 61131-9	
Profiler	Smart Sensor: Identification and diagnosis; Multi-channel, two setpoint switching sensor, type 0 Generic Profiled Sensor; Teach Channel	
SIO modus	ja	
Nødvendig hovedporttype	A	
Min. prosess syklus tid [ms]	3,20	
IO-Link prosessdata (syklisk)	**Funksjon**	**bit lengde**
	Prosessverdier	16
	Enhetsstatus	4
	binær veksling informasjon	2
IO-Link-funksjoner (acyclical)	bytte syklusteller; slå på syklus teller; driftstimer teller; intern temperatur; applikasjonsspesifikk tagg	
Støttede DeviceIDs	**Type drift**	**DeviceID**
	default	1344
Merk	For ytterligere informasjon vennligst se IODD PDF-filen under "Nedlastinger"	
Driftsforhold		
Omgivelsestemperatur [°C]	-40,00...85,00	
Beskyttelse	IP 65; IP 66; IP 67; IP 68; IP 69K	
Tester/godkjenninger		
EMC	EN 61000-4-2 ESD	4 kV CD / 8 kV AD
	EN 61000-4-3 HF utstrålt	10 V/m
	EN 61000-4-4 Burst	2 kV
	EN 61000-4-6 HF ledet	10 V
	EN 55011	klasse B
Vibrasjonsmotstand	EN 60068-2-6 Fc	20 g (10...3000 Hz) / 50 sveipesykluser, 1 oktav per minutt, i 3 akser
Støtmotstand	EN 60068-2-27 Ea	100 g 11 ms halv-sinus; 3 støt hver i hver retning av de 3 koordinataksene
Kontinuerlig støtmotstand	EN 60068-2-27 Ea	40 g 6 ms; 4000 støt hver i hver retning av de 3 koordinataksene
Rask temperaturendring	EN 60068-2-14 Na	TA = -40 °C; TB = 85 °C; t1 = 30 min; t2 = < 10 s; 50 sykluser
MTTF [ANN]	599,00	
Innebygd programvare inkludert	ja	
Ul godkjenning	Ta	-25...70 °C
	Kapslingstype	Type 1
	strømforsyning	Limited Voltage/Current
	UL Godkjenning nr.	A034
	Filnummer UL	E174191

IG6215

Induktive sensorer Med IO-Link

IGK4012-FRKG/IO/US-104

Mekaniske data		
Vekt	[g]	46,50
Hus		gjenget type
Montering		kan monteres ikke-fluktende
Dimensjoner	[mm]	M18 x 1,00 / L = 60,00
Gjengebetegnelse		M18 x 1,00
Materialer		messing messing hvit bronsebelagt; sensorflate: PBT oransje; LED-vindu: PEI; låsemuttere:: messing messing hvit bronsebelagt

Displayer/driftselementer		
Display	koblingsstatus	4 x LED, gul lys

Tilbehør	
Varer som leveres	låsemuttere:: 2

Merknader	
Antall i forpakning	1,00 stk.

Elektrisk tilkobling - koble

Koblinger: 1 x M12; koding: A

Tilkobling

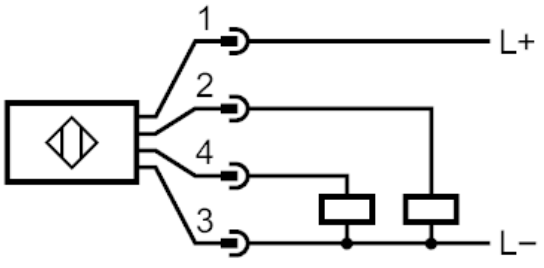

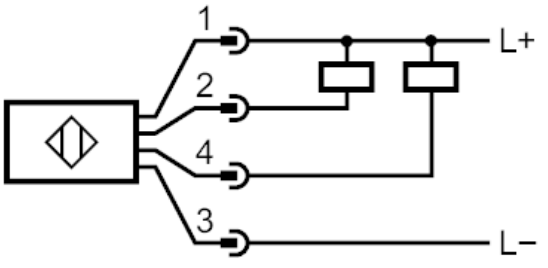

2: OUT 2
4: OUT / IO-Link 1