IGC234

Induktiv AS-Interface sensor

IGK2008BASI /M/US-104

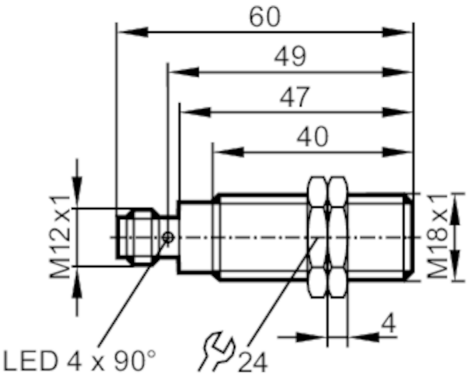

Produktegenskaper		
Elektrisk design		AS-i
Sensorrekkevidde	[mm]	8,00
Hus		gjenget type
Dimensjoner	[mm]	M18 x 1,00 / L = 60,00
Applikasjon		
Spesiell egenskap		gullbelagte kontakter
Applikasjon		Bruk i maskinverktøy, kjølevæsker og smøremidler
Elektriske data		
Driftsspenning	[V]	26,50...31,60 DC
Strømforbruk	[mA]	< 30,00
Beskyttelsesklasse		III
Beskyttelse mot omvendt polaritet		ja
Innkoblingsforsinkelsestid	[ms]	1 000,00
Utganger		
Elektrisk design		AS-i
Koblingsfrekvens DC	[Hz]	100,00
Deteksjonsområde		
Sensorrekkevidde	[mm]	8,00
Driftsavstand	[mm]	0,00...6,50
Nøyaktighet/avvik		
Korreksjonsfaktor		stål:: 1,00 / rustfritt stål:: 0,70 / messing: 0,50 / aluminium: 0,45 / kobber: 0,35
Hysterese	[X01]	1,00...20,00
Driftsforhold		
Omgivelsestemperatur	[°C]	-25,00...70,00
Beskyttelse		IP 68; ("Coolant")

IGC234

Induktiv AS-Interface sensor

IGK2008BASI /M/US-104

Tester/godkjenninger

EMC	EN 61000-4-2 ESD	4 kV CD / 8 kV AD
	EN 61000-4-3 HF utstrålt	10 V/m
	EN 61000-4-4 Burst	2 kV
	EN 61000-4-6 HF ledet	10 V
	EN 55011	klasse B
MTTF [ANN]	1 570,00	
Ul godkjenning	Ta	-25...70 °C
	Kapslingstype	Type 1
	strømforsyning	Limited Voltage/Current
	Filnummer UL	E174191

AS-i klassifisering

ASi-i versjon	2.1				
Utvidet adresseringsmodus	ja				
AS-i I/O-konfigurasjon [hex]	0				
AS-I ID-kode [hex]	A.F				
AS-i sertifikat	57201				
Tilordning av databiter	Betegnelse	koblingssignal	ikke brukt	ikke brukt	ikke brukt
	status = 0	mål utenfor den aktive sonen	-	-	-
	status = 1	mål innenfor den aktive sonen	Standardverdi	Standardverdi	Standardverdi

Mekaniske data

Vekt [g]	47,20
Hus	gjenget type
Montering	kan monteres innfelt
Dimensjoner [mm]	M18 x 1,00 / L = 60,00
Gjengebetegnelse	M18 x 1,00
Materialer	gjenget hylse: rustfritt stål (1.4404 / 316L); sensorflate: LCP ufarget; låsemuttere:: messing

Displayer/driftselementer

Display	koblingsstatus	4 x 90° LED, gul
	Funksjon	1 x LED, rød

Tilbehør

Varer som leveres	låsemuttere:: 2

Merknader

Antall i forpakning	1,00 stk.

Elektrisk tilkobling - koble

Koblinger: 1 x M12; koding: A; kontakter: gullbelagte

IGC234

Induktiv AS-Interface sensor

IGK2008BASI /M/US-104
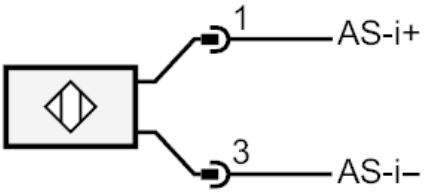
Tilkobling