E43230

Koaksialrør for nivåsensorer

LR COAX TUBE G3/4 L150

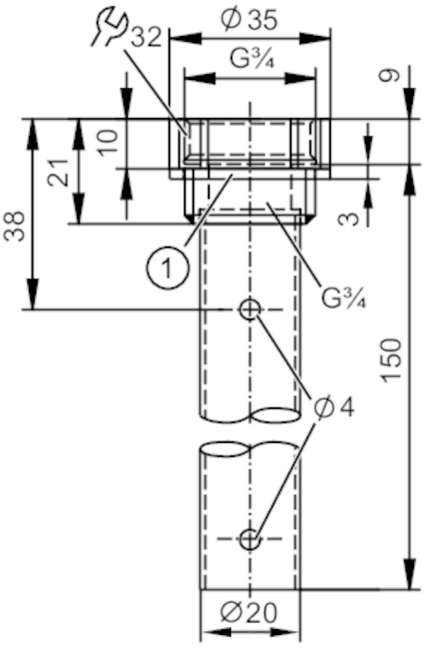

1 Tetning

CRN

Applikasjon		
Design		for nivåsensorer LR
Mediumtemperatur	[°C]	-20,00...200,00
Trykklassifisering	[bar]	16,00
Vakuummotstand	[mbar]	-1 000,00
MAWP (for applikasjoner i henhold til CRN)	[bar]	16,00
Mekaniske data		
Vekt	[g]	135,00
Materialer		Koaksial rør: rustfritt stål (1.4301 / 304); Forsegling: NBR forsterket fiber; Sentrering-stykke: PPS forsterket fiber; Festestropp: rustfritt stål (1.4310 / 301)
Sensor tilkobling		gjenget tilkobling G 3/4 innvendig tråd
Prosesstilkobling		gjenget tilkobling G 3/4 ekstern tråd
Lengde L	[mm]	150,00
Tilbehør		
Varer som leveres		forseglinger: 1
Merknader		
Antall i forpakning		1,00 stk.