# RU1199

## Incrementele pulsgever met massieve as

RU-0200-I05/L6E

Niet meer leverbaar artikel – naar het archief

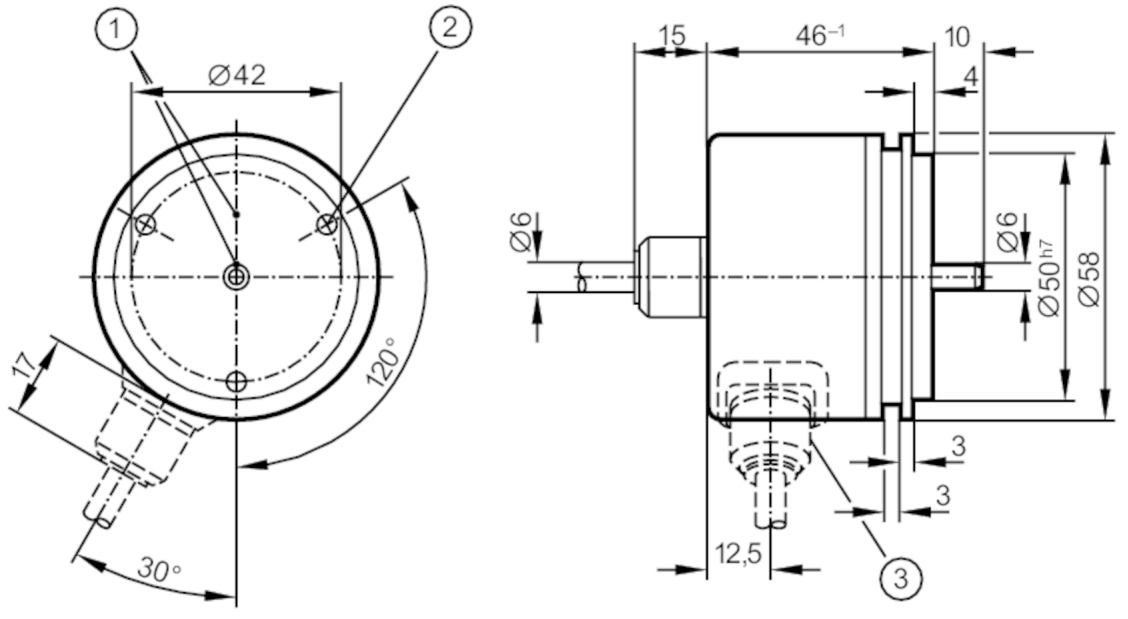


1 Positie van de referentiemarkering
2 M4 diepte 5 mm

| | | |
|---|---|---|
| **Producteigenschappen** | | |
| Resolutie | | 200 stappen |
| As uitvoering | | massieve as |
| Asdiameter | [mm] | 6 |
| **Elektrische eigenschappen** | | |
| Voedingsspanningstolerantie | [%] | 10 |
| Voedingsspanning | [V] | 5 DC |
| Stroomopname | [mA] | 150 |
| **Uitgangen** | | |
| Elektrische uitvoering | | TTL |
| Stroombelasting per uitgang | [mA] | 20 |
| Schakelfrequentie | [kHz] | 300 |
| Faseverschuiving A en B | [°] | 90 |
| **Meet- / instelbereik** | | |
| Resolutie | | 200 stappen |
| **Omgevingsvariabelen** | | |
| Omgevingstemperatuur | [°C] | -20...100 |
| Opslagtemperatuur | [°C] | -30...100 |
| Max. toelaatbare relatieve luchtvochtigheid | [%] | 98 |
| Beschermklasse | | IP 66 |

# RU1199

## Incrementele pulsgever met massieve as

RU-0200-I05/L6E

| Toelatingen / testen | | |
|---|---|---|
| Schokbestendigheid | | 100 g (6 ms) |
| Trillingsbestendigheid | | 10 g (55...2000 Hz) |

| Mechanische eigenschappen | | |
|---|---|---|
| Afmetingen | [mm] | Ø 58 / L = 46 |
| Materialen | | aluminium |
| Max. toerental mechanisch | [U/min] | 12000 |
| Max. aandraaimoment | [Nm] | 1 |
| Referentietemperatuur aandraaimoment | [°C] | 20 |
| As uitvoering | | massieve as |
| Asdiameter | [mm] | 6 |
| Materiaal as | | 1.4104 (staal) |
| Max. asbelasting axiaal bij as uiteinde | [N] | 10 |
| Max. asbelasting radiaal bij as uiteinde | [N] | 20 |
| Bevestigingsflens | | synchroflens |

### Elektrische aansluiting

Kabel: 6 m, PUR; axiaal

| | |
|---|---|
| bruin | A |
| groen | A geïnverteerd |
| grijs | B |
| rose | B geïnverteerd |
| rood | 0-index |
| zwart | 0-index geïnverteerd |
| blauw | L+ sensor |
| wit | 0V sensor |
| bruin / groen | L+ (Up) |
| wit / groen | 0V (Un) |
| violet | storing geïnverteerd |
| afscherming | behuizing |

### Diagrammen en curves

Impulsdiagram

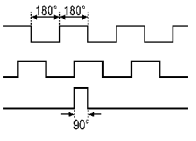


draairichting met de klok mee op de as gezien