IIS214

Inductieve sensor

IIK3010-BPKG/M/US104-DPS

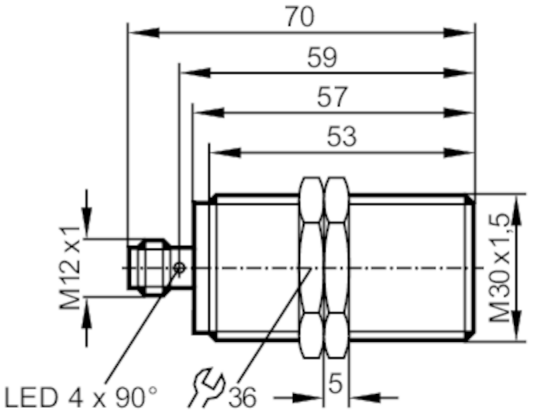

Producteigenschappen		
Elektrische uitvoering		PNP
Uitgangsfunctie		maakcontact
Schakelafstand	[mm]	10
Behuizing		cilindrisch schroefdraad
Afmetingen	[mm]	M30 x 1,5 / L = 70
Toepassingsgebied		
Bijzondere eigenschappen		Vergulde contacten
Applicatie		Industriële applicaties / fabrieksautomatisering
Elektrische eigenschappen		
Voedingsspanning	[V]	10...36 DC
Stroomopname	[mA]	< 10
Beschermklasse		II
Ompoolbeveiligd		ja
Uitgangen		
Elektrische uitvoering		PNP
Uitgangsfunctie		maakcontact
Max. spanningsval schakeluitgang DC	[V]	2,5
Continue stroombelasting van schakeluitgang DC	[mA]	100
Schakelfrequentie DC	[Hz]	100
Kortsluitbeveiliging		ja
Uitvoering kortsluitbeveiliging		pulserend
Beschermd tegen overbelasting		ja
Bereik		
Schakelafstand	[mm]	10
Reële schakelafstand (Sr)	[mm]	10 ± 10 %
Werkafstand	[mm]	0...8,1

IIS214

Inductieve sensor

IIK3010-BPKG/M/US104-DPS

Nauwkeurigheid / afwijkingen			
Correctiefactor		staal: 1 / roestvast staal: 0,7 / messing: 0,5 / aluminium: 0,5 / koper: 0,4	
Hysterese	[% van Sr]	1...20	
Schakelpuntdrift	[% van Sr]	-10...10	
Omgevingsvariabelen			
Omgevingstemperatuur	[°C]	-25...70	
Beschermklasse		IP 67	
Toelatingen / testen			
EMC		EN 61000-4-2 ESD	4 kV CD / 8 kV AD
		EN 61000-4-3 HF bewerkt	10 V/m
		EN 61000-4-4 Burst	2 kV
		EN 61000-4-5 Surge	0,5 kV
		EN 61000-4-6 HF kabelgerelateerd	10 V
		EN 55011	klasse B
MTTF	[jaren]	1134	
UL-goedkeuring		Ta	0...40 °C
		Enclosure type	Type 1
		industriële voedingen	Limited Voltage/Current
		File nummer UL	E174191
Mechanische eigenschappen			
Gewicht	[g]	126,5	
Behuizing		cilindrisch schroefdraad	
Inbouwwijze		bondig inbouwbaar	
Afmetingen	[mm]	M30 x 1,5 / L = 70	
Schroefdraadtype		M30 x 1,5	
Materialen		1.4404 (roestvast staal / 316L); actief vlak: PBT oranje	
Aanwijzen / bedienelementen			
Weergave		schakelstatus	4 x 90° LED, geel
Toebehoren			
Leveringsomvang		bevestigingsmoeren: 2	
Opmerkingen			
Verpakkingseenheid		1 stuk	

Elektrische aansluiting - stekker

Connector: 1 x M12; codering: A; Contactpinnen: verguld

IIS214

Inductieve sensor

IIK3010-BPKG/M/US104-DPS
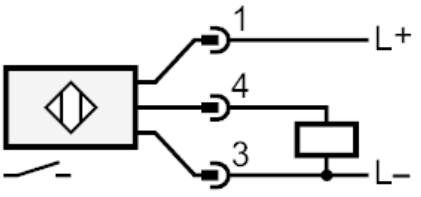
Aansluiting