ID9917

Inductieve sensor

IDC2040-ARKG/UP/0,80M/PUR/US

Niet meer leverbaar artikel – naar het archief

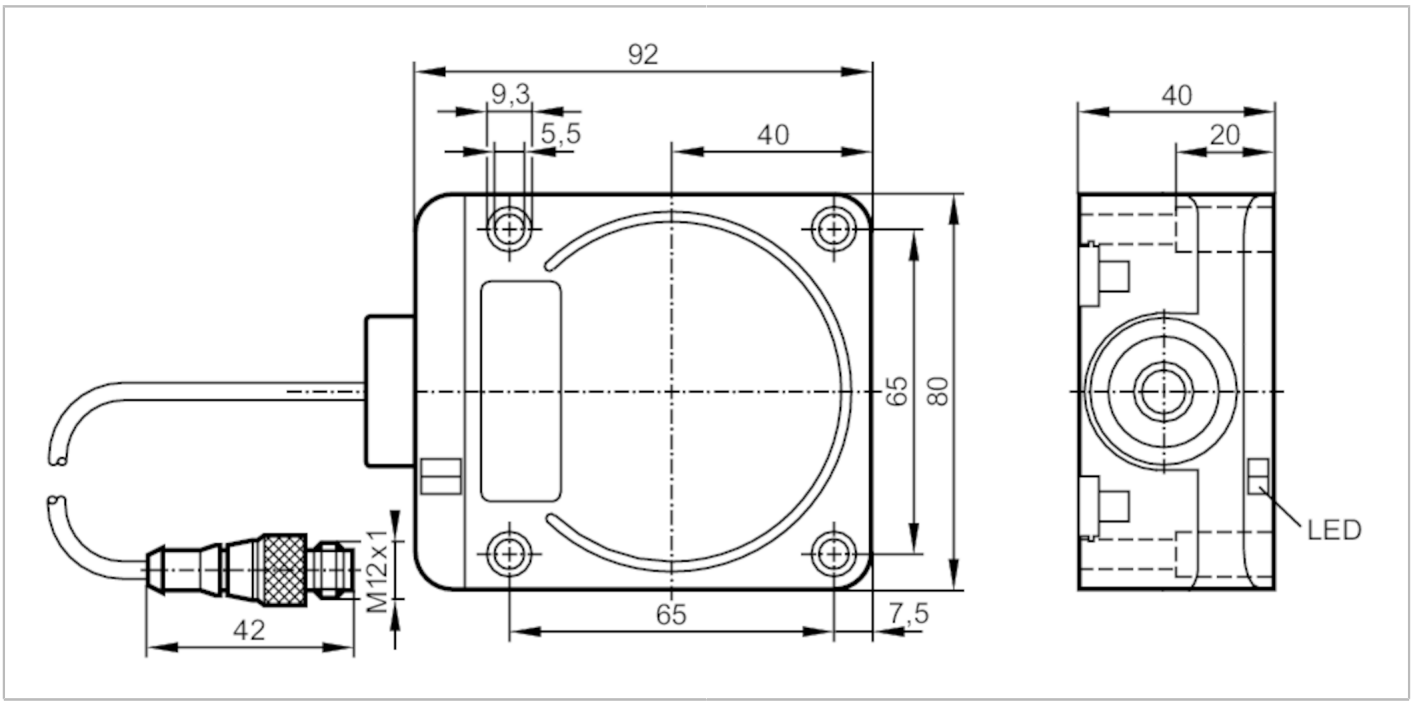

CE

Producteigenschappen		
Elektrische uitvoering		PNP/NPN
Uitgangsfunctie		maakcontact
Schakelafstand	[mm]	40
Behuizing		rechthoekig
Afmetingen	[mm]	92 x 80 x 40
Elektrische eigenschappen		
Voedingsspanning	[V]	10...55 DC
Beschermklasse		II
Ompoolbeveiligd		ja
Uitgangen		
Elektrische uitvoering		PNP/NPN
Uitgangsfunctie		maakcontact
Max. spanningsval schakeluitgang DC	[V]	4,6
Minimale belastingsstroom	[mA]	4
Max. ruststroom	[mA]	0,6
Continue stroombelasting van schakeluitgang DC	[mA]	400
Schakelfrequentie DC	[Hz]	90
Kortsluitbeveiliging		ja
Uitvoering kortsluitbeveiliging		pulserend
Beschermd tegen overbelasting		ja

ID9917

Inductieve sensor

IDC2040-ARKG/UP/0,80M/PUR/US

Bereik			
Schakelafstand	[mm]	40	
Reële schakelafstand (Sr)	[mm]	40 ± 10 %	
Werkafstand	[mm]	0...32,4	
Nauwkeurigheid / afwijkingen			
Correctiefactor		staal: 1 / roestvast staal: 0,7 / messing: 0,4 / aluminium: 0,3 / koper: 0,2	
Hysterese	[% van Sr]	3...15	
Schakelpuntdrift	[% van Sr]	-10...10	
Omgevingsvariabelen			
Omgevingstemperatuur	[°C]	-25...70	
Beschermklasse		IP 67	
Toelatingen / testen			
EMC		EN 60947-5-2	
		EN 55011	klasse B
Mechanische eigenschappen			
Behuizing		rechthoekig	
Inbouwwijze		niet-bondig in te bouwen	
Afmetingen	[mm]	92 x 80 x 40	
Materialen		PPE; messing vernikkeld	
Aanwijzen / bedienelementen			
Weergave		schakelstatus	1 x LED, geel
Toebehoren			
Leveringsomvang		afsluitstop: 1	
Opmerkingen			
Verpakkingseenheid		1 stuk	

Elektrische aansluiting

Kabel: 0,8 m, PUR

Elektrische aansluiting - stekker

Connector: 1 x M12; codering: A

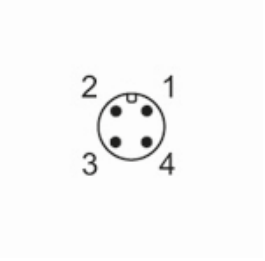

ID9917

Inductieve sensor

IDC2040-ARKG/UP/0,80M/PUR/US
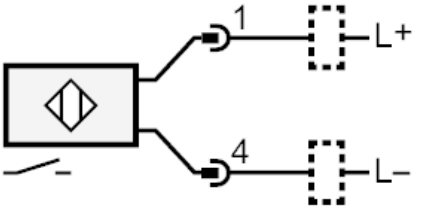
Aansluiting