IGS238

Inductieve sensor

IGB3008BANKG/US-104

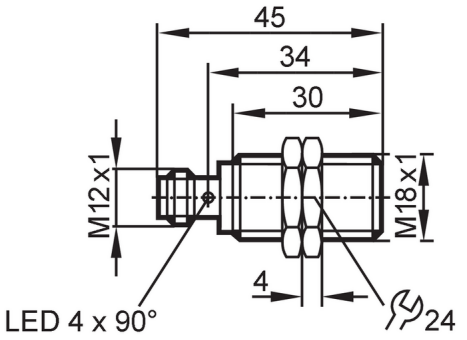

Producteigenschappen		
Elektrische uitvoering		NPN
Uitgangsfunctie		maakcontact
Schakelafstand	[mm]	8
Behuizing		cilindrisch schroefdraad
Afmetingen	[mm]	M18 x 1 / L = 45
Toepassingsgebied		
Bijzondere eigenschappen		Vergulde contacten; Verhoogde schakelafstand
Applicatie		Geschikt voor industriële, mobiele, koel- en smeermiddeltoepassingen; Industriële applicaties / fabrieksautomatisering
Elektrische eigenschappen		
Voedingsspanning	[V]	10...30 DC
Stroomopname	[mA]	< 10
Beschermklasse		III
Ompoolbeveiligd		ja
Uitgangen		
Elektrische uitvoering		NPN
Uitgangsfunctie		maakcontact
Max. spanningsval schakeluitgang DC	[V]	2,5
Continue stroombelasting van schakeluitgang DC	[mA]	100
Schakelfrequentie DC	[Hz]	400
Kortsluitbeveiliging		ja
Beschermd tegen overbelasting		ja
Bereik		
Schakelafstand	[mm]	8
Reële schakelafstand (Sr)	[mm]	8 ± 10 %
Werkafstand	[mm]	0...6,48
Verhoogde schakelafstand		ja
Nauwkeurigheid / afwijkingen		
Correctiefactor		staal: 1 / roestvast staal: 0,7 / messing: 0,5 / aluminium: 0,4 / koper: 0,3

IGS238

Inductieve sensor

IGB3008BANKG/US-104

Hysterese	[% van Sr]	3...15	
Schakelpuntdrift	[% van Sr]	-10...10	
Omgevingsvariabelen			
Omgevingstemperatuur	[°C]	-40...85	
Beschermklasse		IP 65; IP 66; IP 67; IP 68; IP 69K	
Toelatingen / testen			
EMC		EN 61000-4-2 ESD	4 kV CD / 8 kV AD
		EN 61000-4-3 HF bewerkt	10 V/m
		EN 61000-4-4 Burst	2 kV
		EN 61000-4-6 HF kabelgerelateerd	10 V
		EN 55011	klasse B
Trillingsbestendigheid		EN 60068-2-6 Fc	20 g (10...3000 Hz) / 50 frequentiecycli, 1 octaaf/minuut, in 3 assen
Schokbestendigheid		EN 60068-2-27 Ea	100 g 11 ms halve sinus; 3 schokken in iedere richting van de 3 ascoördinaten
Permanente schokbestendigheid		EN 60068-2-27	40 g 6 ms; 4000 schokken in ieder richting van de 3 ascoördiaten
Snelle temperatuurwisseling		EN 60068-2-14 Na	TA = -40 °C; TB = 85 °C; t1 = 30 min; t2 = < 10 s; 50 cycli
Zoutsproeitest		EN 60068-2-52 Kb	ernst van de situatie 5 (4 testcycli)
MTTF	[jaren]	1598	
Embedded software inbegrepen		ja	
UL-goedkeuring		Ta	-25...70 °C
		Enclosure type	Type 1
		industriële voedingen	Limited Voltage/Current
		UL-certificeringsnummer	A001
		File nummer UL	E174191
Mechanische eigenschappen			
Gewicht	[g]	42,7	
Behuizing		cilindrisch schroefdraad	
Inbouwwijze		bondig inbouwbaar	
Afmetingen	[mm]	M18 x 1 / L = 45	
Schroefdraadtype		M18 x 1	
Materialen		behuizing: messing wit-brons gecoat; LED-venster: PEI; bevestigingsmoeren: messing wit-brons gecoat; actief vlak: PBT oranje	
Aanwijzen / bedienelementen			
Weergave		schakelstatus	4 x LED, geel
Toebehoren			
Leveringsomvang		bevestigingsmoeren: 2	
Opmerkingen			
Verpakkingseenheid		1 stuk	

Elektrische aansluiting - stekker

Connector: 1 x M12; codering: A; Contactpinnen: verguld

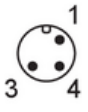

IGS238

Inductieve sensor

IGB3008BANKG/US-104
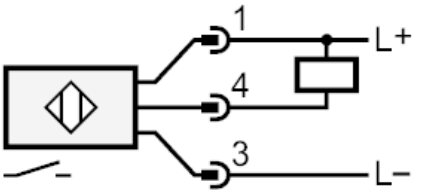
Aansluiting