RV6050

Encóder incremental con eje macizo

RV-1080-I24/J

Este artículo ya no está disponible - ficha de archivo

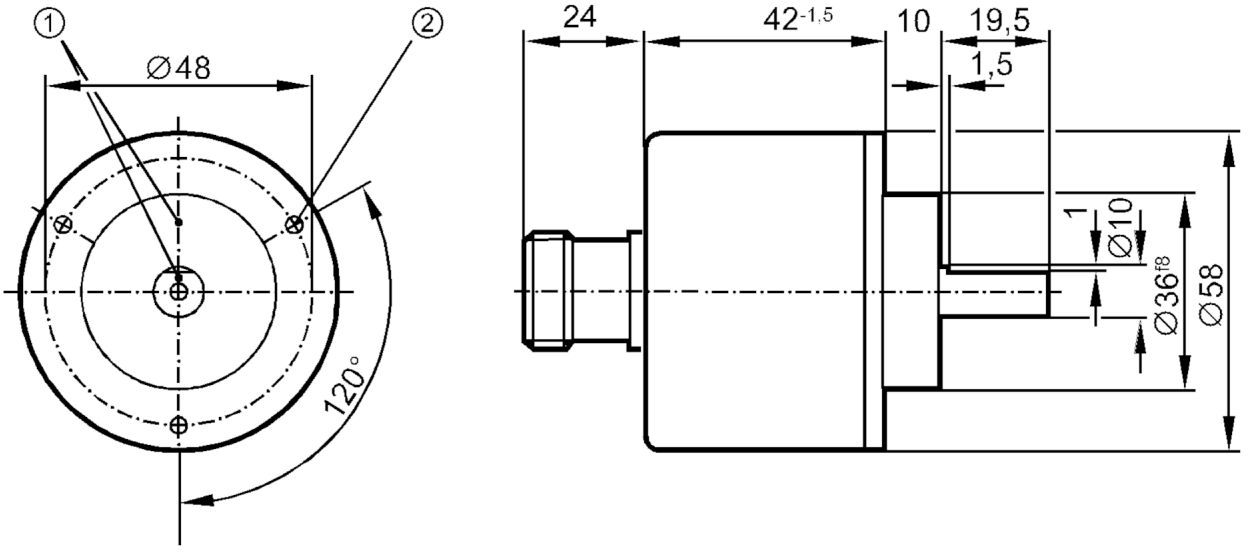

1 Pisición de referencia
2 M3 profundidad 5 mm

Características del producto		
Resolución		1080 impulsos
Versión del eje		eje macizo
Diámetro del eje	[mm]	10
Campo de aplicación		
Principio de funcionamiento		incremental
Datos eléctricos		
Tensión de alimentación	[V]	10...30 DC
Consumo de corriente	[mA]	150
Salidas		
Alimentación		HTL
Corriente máx. de carga por salida	[mA]	50
Frecuencia de conmutación	[kHz]	160
Tipo de protección contra cortocircuitos		< 60 s
Desfase canal A y B	[°]	90
Rango de configuración / medición		
Resolución		1080 impulsos
Condiciones ambientales		
Temperatura ambiente	[°C]	-30...85

RV6050

Encóder incremental con eje macizo

RV-1080-I24/J

Temperatura de almacenamiento	[°C]	-30...100
Humedad relativa del aire máx.	[%]	98
Grado de protección		IP 64

Homologaciones / pruebas

Resistencia a choques	100 g (6 ms)
Resistencia a las vibraciones	15 g (55...2000 Hz)

Datos mecánicos

Peso	[g]	385
Dimensiones	[mm]	Ø 58 / L = 95,5
Materiales		aluminio
Velocidad de rotación máx. mecánica	[U/min]	12000
Par de apriete inicial máx.	[Nm]	1
Temperatura de referencia par de apriete	[°C]	20
Versión del eje		eje macizo
Diámetro del eje	[mm]	10
Material del eje		1.4104 (acero)
Carga máx. axial en el extremo del eje	[N]	10
Carga máx. radial en el extremo del eje	[N]	20

Conexión eléctrica

Conector: 1 x M23 (ifm 1001.4), axial

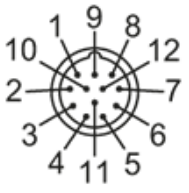

1	B invertido
2	L+ sensor
3	índice 0
4	índice 0 invertido
5	A
6	A invertido
7	Avería invertido
8	B
9	n.c.
10	0V
11	0V sensor
12	L+

RV6050

Encóder incremental con eje macizo

RV-1080-I24/J

Diagramas y curvas

Diagrama de impulsos	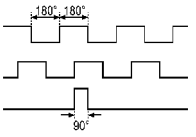 Sentido de giro en el sentido de las agujas del reloj (mirando hacia el eje)