RN6050

Encóder absoluto monovuelta con eje macizo

RN-1024-S24/L1B

Este artículo ya no está disponible - ficha de archivo

Artículos alternativos: RN6052
Al seleccionar un artículo alternativo tenga en cuenta que los datos técnicos pueden variar.

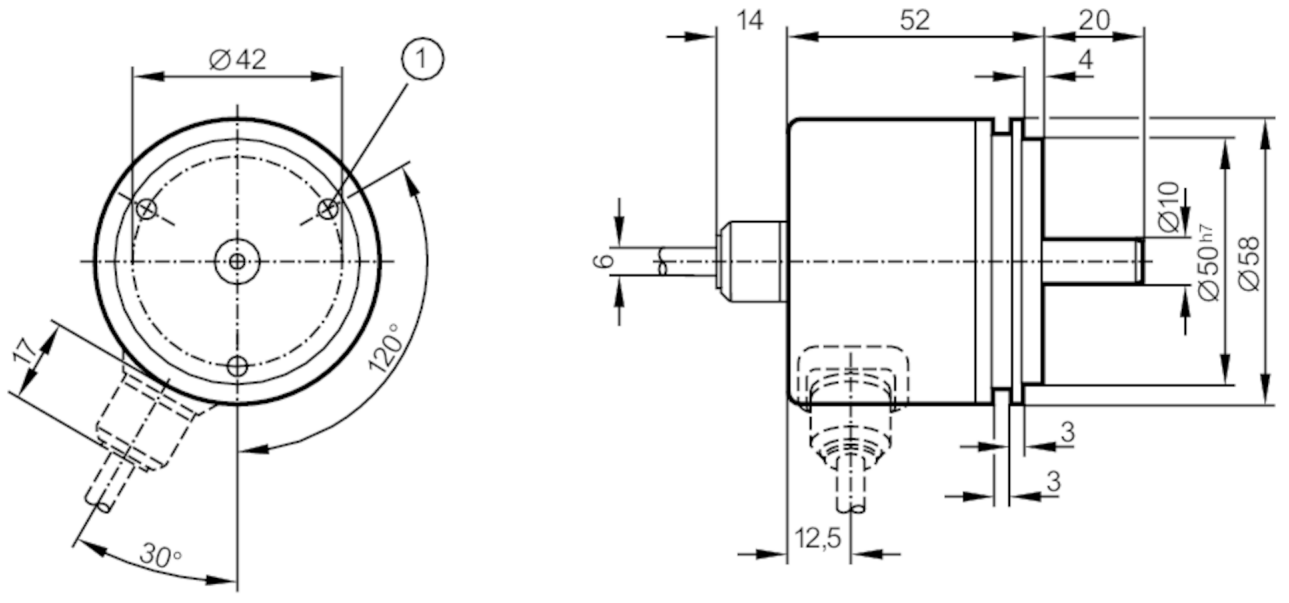

1 M4 profundidad 5 mm

Características del producto		
Resolución		1024 impulsos; 1024 pasos; 10 Bit
Interfaz de comunicación		Interfaz de datos SSI
Versión del eje		eje macizo
Diámetro del eje	[mm]	10
Datos eléctricos		
Tensión de alimentación	[V]	10...30 DC
Consumo de corriente	[mA]	< 150
Velocidad de rotación máx. eléctrica	[U/min]	6000
Salidas		
Código		código Gray; (valores de código ascendentes con el giro a la derecha (vista sobre el eje))
Código de señal		Datos de entrada; señales compatibles con TTL; impulso e impulso (inv.) de drivers según RS 485; salida de datos; en serie asíncrona; señales, datos y datos (inv.) compatibles con TTL; señales incrementales; 2 señales incrementales sinusoidales (A y B); desplazamiento de fase de 90°; 1 Vss 512 períodos de señal por rotación
Rango de configuración / medición		
Resolución		1024 impulsos; 1024 pasos; 10 Bit
Interfaces		
Interfaz de comunicación		Interfaz de datos SSI

RN6050

Encóder absoluto monovuelta con eje macizo

RN-1024-S24/L1B

Condiciones ambientales		
Temperatura ambiente	[°C]	-20...85
Temperatura de almacenamiento	[°C]	-30...80
Grado de protección		IP 64

Homologaciones / pruebas	
Resistencia a choques	100 g (6 ms)
Resistencia a las vibraciones	10 g (55...2000 Hz)

Datos mecánicos		
Dimensiones	[mm]	Ø 58 / L = 52
Materiales		aluminio
Velocidad de rotación máx. mecánica	[U/min]	12000
Par de apriete inicial máx.	[Nm]	1
Temperatura de referencia par de apriete	[°C]	20
Versión del eje		eje macizo
Diámetro del eje	[mm]	10
Material del eje		1.4104 (acero)
Carga máx. axial en el extremo del eje	[N]	10
Carga máx. radial en el extremo del eje	[N]	20

Notas	
Notas	los hilos / pines no conectados (n.c.) no deben ser utilizados

Conexión eléctrica

Cable: 1 m, PUR; Longitud máx. del cable: 100 m; axial

negro	n.c.
rojo	n.c.
verde	n.c.
marrón	n.c.
marrón / verde	10...30V (Up)
violeta	reloj
amarillo	reloj invertido
pantalla	Carcasa
blanco / verde	0V (Un)
azul / negro	B+
rojo / negro	B-
gris	datos
verde / negro	A+
amarillo / negro	A-
rosa	datos invertido

Diagramas y curvas

Diagrama de impulsos

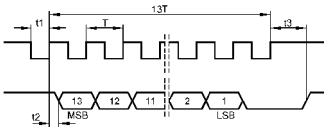

reloj

datos