RM8001

Encóder absoluto multivuelta con eje macizo

RMS4096-S24/L2A

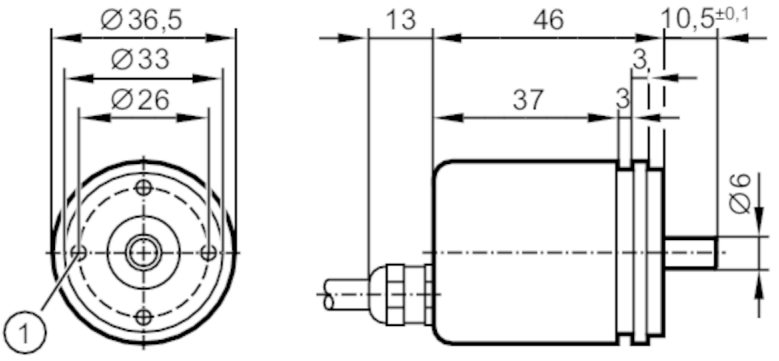

M3 profundidad 6 mm

Características del producto		
Resolución		4096 impulsos; 8192 revoluciones; 25 Bit
Interfaz de comunicación		Interfaz de datos SSI
Versión del eje		eje macizo
Diámetro del eje	[mm]	6
Campo de aplicación		
Principio de funcionamiento		absoluto
Tipo de revolución		Multivuelta (multiturn)
Datos eléctricos		
Tensión de alimentación	[V]	4,5...30 DC
Consumo de corriente	[mA]	< 30
Entradas		
Entradas		cambio del sentido de giro; reseteo
Salidas		
Código		código Gray; (valores de código ascendentes con el giro a la derecha (vista sobre el eje))
Código de señal		Entrada de impulsos; señales compatibles con TTL; impulso e impulso (inv.) de drivers según RS 422; salida de datos; en serie asíncrona; señales, datos y datos (inv.) compatibles con TTL
Rango de configuración / medición		
Resolución		4096 impulsos; 8192 revoluciones; 25 Bit
Interfaces		
Interfaz de comunicación		Interfaz de datos SSI
Condiciones ambientales		
Temperatura ambiente	[°C]	-40...85
Humedad relativa del aire máx.	[%]	98
Grado de protección		IP 65
Homologaciones / pruebas		
Resistencia a choques		< 300 g (6 ms)
Resistencia a las vibraciones		30 g (10...1000 Hz)
MTTF	[años]	350

RM8001

Encóder absoluto multivuelta con eje macizo

RMS4096-S24/L2A

Datos mecánicos		
Peso	[g]	323
Dimensiones	[mm]	Ø 36,5 / L = 69,5
Materiales		collarín: aluminio; Carcasa: acero con revestimiento de polvo
Velocidad de rotación máx. mecánica	[U/min]	12000
Par de apriete inicial máx.	[Nm]	3
Temperatura de referencia par de apriete	[°C]	25
Versión del eje		eje macizo
Diámetro del eje	[mm]	6
Material del eje		acero
Carga máx. axial en el extremo del eje	[N]	40
Carga máx. radial en el extremo del eje	[N]	110

Notas	
Notas	los hilos / pines no conectados (n.c.) no deben ser utilizados

Conexión eléctrica

Cable: 2 m, PUR; Longitud máx. del cable: 100 m; axial

blanco	sensor 0 V
marrón	sensor Ub
verde	reloj
amarillo	Ciclo (inv.)
gris	datos
rosa	Datos (inv.)
azul	reseteo
rojo	cambio del sentido de giro
pantalla	Carcasa

Diagramas y curvas

Diagrama de impulsos

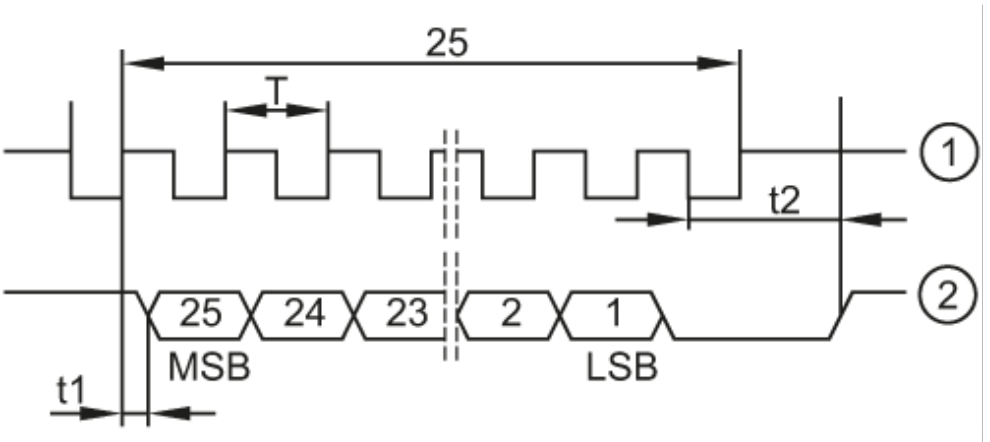

1 reloj

2 datos