PT5402

Transmisor de presión

PT-100-SEG14-A-ZVG/US/ /W

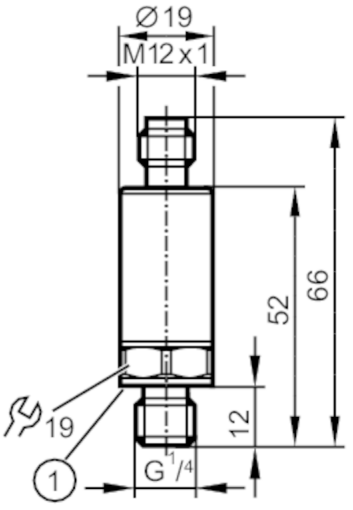

1 Junta de estanqueidad

Características del producto			
Número de entradas y salidas	Número de salidas analógicas: 1		
Rango de medición	0...100 bar	0...1450 psi	0...10 MPa
Conexión de proceso	conexión de rosca G 1/4 rosca exterior (DIN EN ISO 1179-2)		
Campo de aplicación			
Aplicación	para aplicaciones industriales		
Fluidos	fluidos líquidos y gaseosos		
Temperatura del fluido [°C]	-40...90		
Presión de rotura mín.	1000 bar	14500 psi	100 MPa
Resistencia a la presión	250 bar	3625 psi	25 MPa
Nota sobre la resistencia a la presión	estático		
Resistencia al vacío [mbar]	-1000		
Tipo de presión	presión relativa		
Datos eléctricos			
Tensión de alimentación [V]	8,5...36 DC		
Resistencia de aislamiento mín. [MΩ]	100; (500 V DC)		
Clase de protección	III		
Protección contra inversiones de polaridad	sí		
Retardo a la disponibilidad [s]	< 0,1		
Entradas/salidas			
Número de entradas y salidas	Número de salidas analógicas: 1		
Salidas			
Número total de salidas	1		
Señal de salida	señal analógica		

PT5402

Transmisor de presión

PT-100-SEG14-A-ZVG/US/ /W

Número de salidas analógicas	1		
Salida analógica de corriente [mA]	4...20		
Carga máx. [Ω]	(Ub – 8,5 V) / 21,5 mA; @8,5V= 0 Ω; @12V max. 160 Ω; @24V max. 720 Ω		
Protección contra cortocircuitos	sí		
Resistente a sobrecargas	sí		
Rango de configuración / medición			
Rango de medición	0...100 bar	0...1450 psi	0...10 MPa
Precisión / diferencias			
Repetibilidad [% del margen]	< ± 0,05; (en caso de variaciones de temperatura < 10 K)		
Exactitud señal analógica [% del margen]	< ± 0,5; (incl. deriva debida al par de apriete, error del punto cero y del margen, no linealidad, histéresis)		
Desvío de la linealidad [% del margen]	< ± 0,1 (BFSL) / < ± 0,2 (LS)		
Desvío de la histéresis [% del margen]	< ± 0,2		
Estabilidad a largo plazo [% del margen]	< ± 0,1; (cada 6 meses)		
Coeficiente de temperatura punto cero y margen [% del margen por cada 10 K]	< 0,1 (-25...90 °C) / < 0,2 (-40...-25 °C)		
Tiempos de reacción			
Tiempo de respuesta de la salida analógica frente a una variación brusca [ms]	1		
Condiciones ambientales			
Temperatura ambiente [°C]	-40...90		
Temperatura de almacenamiento [°C]	-40...100		
Grado de protección	IP 67; IP 69K		
Homologaciones / pruebas			
CEM	DIN EN 61000-6-2		
	DIN EN 61000-6-3		
Resistencia a choques	DIN EN 60068-2-27	50 g (11 ms)	
Resistencia a las vibraciones	DIN EN 60068-2-6	20 g (10...2000 Hz)	
MTTF [años]	686		
Directiva sobre equipos a presión	Buenas prácticas de la técnica al uso; aplicable para fluidos del grupo 2; fluidos del grupo 1 previa solicitud		
Datos mecánicos			
Peso [g]	59		
Materiales	inox (1.4542 / 630); inox (1.4404 / 316L); PEI		
Materiales en contacto con el fluido	inox (1.4542 / 630)		
Ciclos de presión mín.	60 millones; (con 1,2 veces la presión nominal)		
Par de apriete [Nm]	25...35; (Par de apriete recomendado; En función de la lubricación, la junta y la carga por presión)		

PT5402

Transmisor de presión

PT-100-SEG14-A-ZVG/US/ /W

Conexión de proceso	conexión de rosca G 1/4 rosca exterior (DIN EN ISO 1179-2)
Junta de estanqueidad de la conexión del proceso	FKM (DIN EN ISO 1179-2)
Regulador de caudal integrado	no (montaje posterior posible)

Notas

Notas	BFSL = Best Fit Straight Line (configuración del valor mínimo)
	LS = Configuración de punto límite
Cantidad por pack	1 unid.

Conexión eléctrica

Conector: 1 x M12; codificación: A

Conexión

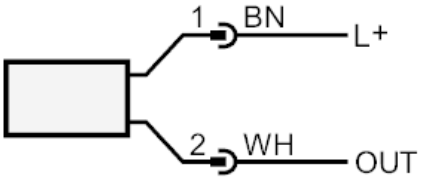

OUT	Salida analógica El siguiente conexionado está disponible en la ficha del artículo PT53xx Pin 1: L+, Pin 3: OUT Identificación de colores según DIN EN 60947-5-2 Colores de los hilos :
BN	marrón
WH	blanco