PP7021

Sensor de presión con célula de medición cerámica

PP-250-SBG14-QFRKG/US/ /V

Este artículo ya no está disponible - ficha de archivo

Artículos alternativos: PP7551 o PP0521
Al seleccionar un artículo alternativo tenga en cuenta que los datos técnicos pueden variar.

PP755x = DC pnp, PP052x = DC npn

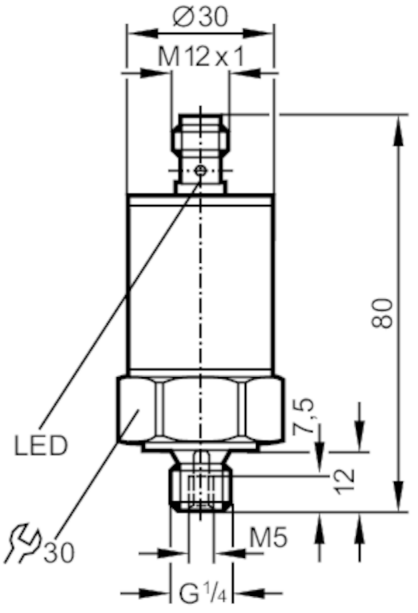

Características del producto				
Número de entradas y salidas		Número de salidas digitales: 2		
Rango de medición		0...250 bar	0...3630 psi	0...25 MPa
Conexión de proceso		conexión de rosca G 1/4 rosca exterior Roscado interno:M5		
Campo de aplicación				
Sistema		Contactos dorados		
Aplicación		para aplicaciones industriales		
Fluidos		fluidos líquidos y gaseosos		
Utilización con limitaciones para		el campo de aplicación para los fluidos gaseosos está limitado a 25 bares como máximo		
Temperatura del fluido	[°C]	-25...80		
Presión de rotura mín.		850 bar	12300 psi	85 MPa
Resistencia a la presión		400 bar	5800 psi	40 Mpa
Tipo de presión		presión relativa		
Datos eléctricos				
Tensión de alimentación	[V]	9,6...30 DC; (PP2000 con sensor: > 18)		
Consumo de corriente	[mA]	< 45		
Resistencia de aislamiento mín.	[MΩ]	100; (500 V DC)		

PP7021

Sensor de presión con célula de medición cerámica

PP-250-SBG14-QFRKG/US/ /V

Clase de protección	III		
Protección contra inversiones de polaridad	sí		
Retardo a la disponibilidad [s]	0,3		
Entradas/salidas			
Número de entradas y salidas	Número de salidas digitales: 2		
Salidas			
Número total de salidas	2		
Señal de salida	señal de conmutación		
Alimentación	PNP/NPN		
Número de salidas digitales	2		
Función de salida	normalmente abierto / normalmente cerrado; (parametrizable)		
Caída de tensión máx. de la salida de conmutación DC [V]	2		
Corriente máxima permanente de la salida de conmutación DC [mA]	250		
Frecuencia de conmutación DC [Hz]	< 170		
Protección contra cortocircuitos	sí		
Tipo de protección contra cortocircuitos	pulsada		
Resistente a sobrecargas	sí		
Rango de configuración / medición			
Rango de medición	0...250 bar	0...3630 psi	0...25 MPa
Punto de conmutación SP	3...250 bar	40...3630 psi	0,3...25 MPa
Punto de desconmutación rP	2...249 bar	20...3610 psi	0,2...24,9 MPa
En intervalos de	1 bar	10 psi	0,1 MPa
Precisión / diferencias			
Exactitud del punto de conmutación [% del margen]	< ± 1,5		
Repetibilidad [% del margen]	< ± 0,1; (en caso de variaciones de temperatura < 10 K)		
Exactitud señal analógica [% del margen]	< ± 0,25 (BFSL) / < ± 0,5 (LS); (BFSL = Best Fit Straight Line (configuración del valor mínimo); LS = Configuración de punto límite)		
Desvío de la linealidad [% del margen]	< ± 0,5		
Desvío de la histéresis [% del margen]	< ± 0,1		
Estabilidad a largo plazo [% del margen]	< ± 0,1; (cada año)		
Coeficiente de temperatura punto cero [% del margen por cada 10 K]	< ± 0,2; (-25...80 °C)		
Coeficiente de temperatura margen	< ± 0,3; (-25...80 °C)		

PP7021

Sensor de presión con célula de medición cerámica

PP-250-SBG14-QFRKG/US/ /V

[% del margen por cada 10 K]			
Tiempos de reacción			
Tiempo de respuesta	[ms]	< 3	
Atenuación del valor del proceso dAP	[s]	0...4	
Software / programación			
Ajuste del punto de conmutación		unidad de programación / función teach	
Interfaces			
Interfaz de comunicación		EPS	
Condiciones ambientales			
Temperatura ambiente	[°C]	-25...80	
Temperatura de almacenamiento	[°C]	-40...100	
Grado de protección		IP 67	
Homologaciones / pruebas			
CEM		EN 61000-4-2 ESD	4 kV CD / 8 kV AD
		EN 61000-4-3 radiado HF	10 V/m
		EN 61000-4-4 Burst	2 kV
		EN 61000-4-6 HF conducido	10 V
Resistencia a choques		DIN IEC 68-2-27	50 g (11 ms)
Resistencia a las vibraciones		DIN IEC 68-2-6	20 g (10...2000 Hz)
Datos mecánicos			
Materiales		inox (1.4301 / 304); PA	
Materiales en contacto con el fluido		inox (1.4305 / 303); céramica; FKM	
Ciclos de presión mín.		100 millones	
Conexión de proceso		conexión de rosca G 1/4 rosca exterior Roscado interno:M5	
Regulador de caudal integrado		no (montaje posterior posible)	
Indicaciones / elementos de mando			
Indicador		Disponibilidad	LED, verde
		Estado de conmutación	2 x LED, amarillo
Función Teach		sí	
Notas			
Cantidad por pack		1 unid.	

Conexión eléctrica

Conector: 1 x M12; codificación: A; Contactos: dorado

PP7021

Sensor de presión con célula de medición cerámica

PP-250-SBG14-QFRKG/US/ /V
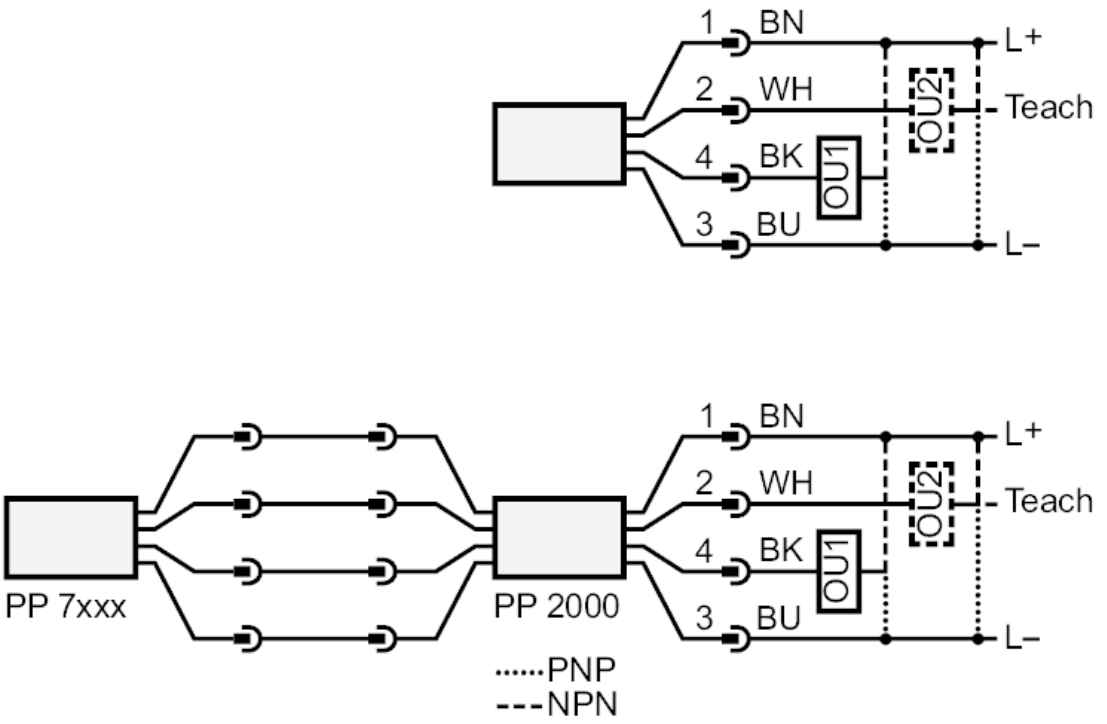
Conexión