PN8224

Sensor de presión con pantalla

PN-015PRBN14-KFPKG/US/ /V

Este artículo ya no está disponible - ficha de archivo

Artículos alternativos: PN2224
Al seleccionar un artículo alternativo tenga en cuenta que los datos técnicos pueden variar.

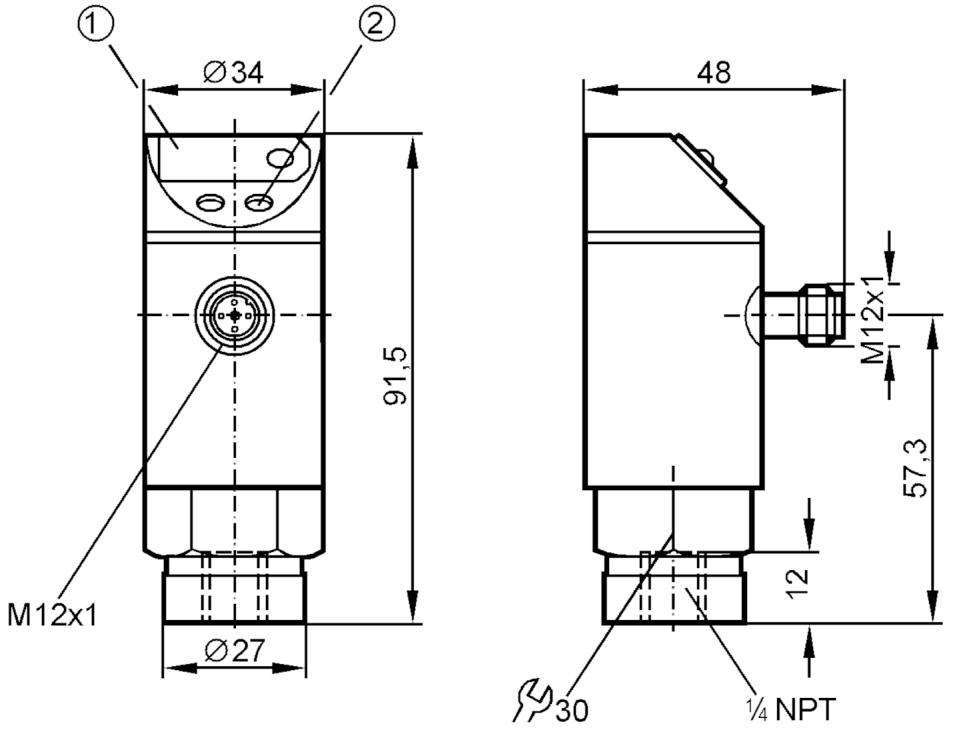

1 Visualización digital
2 Botón de programación

Características del producto		
Número de entradas y salidas		Número de salidas digitales: 1; Número de salidas analógicas: 1
Rango de medición	[psi]	0...150
Conexión de proceso		conexión de rosca 1/4" NPT rosca exterior
Campo de aplicación		
Aplicación		para aplicaciones industriales
Fluidos		fluidos líquidos y gaseosos
Temperatura del fluido	[°C]	-25...80
Presión de rotura mín.	[psi]	2000
Resistencia a la presión	[psi]	700
Datos eléctricos		
Tensión de alimentación	[V]	20...30 DC
Consumo de corriente	[mA]	< 60
Protección contra inversiones de polaridad		sí
Entradas/salidas		
Número de entradas y salidas		Número de salidas digitales: 1; Número de salidas analógicas: 1

PN8224

Sensor de presión con pantalla

PN-015PRBN14-KFPKG/US/ /V

Salidas	
Número total de salidas	2
Señal de salida	señal de conmutación; señal analógica; (configurable)
Alimentación	PNP
Número de salidas digitales	1
Caída de tensión máx. de la salida de conmutación DC [V]	2
Corriente máxima permanente de la salida de conmutación DC [mA]	250
Número de salidas analógicas	1
Salida analógica de corriente [mA]	4...20
Carga máx. [Ω]	500
Protección contra cortocircuitos	sí
Tipo de protección contra cortocircuitos	pulsada
Resistente a sobrecargas	sí

Rango de configuración / medición	
Rango de medición [psi]	0...150
Punto de conmutación SP [psi]	7,5...150
Punto de desconmutación rP [psi]	4,5...145
En intervalos de [psi]	1,5

Precisión / diferencias	
Exactitud del punto de conmutación [% del valor final]	< ± 2,0
Repetibilidad [% del valor final]	< ± 0,25; (en caso de variaciones de temperatura < 10 K)
Exactitud señal analógica [% del valor final]	< ± 2,0
Influencia de la temperatura por cada 10 K	< ± 0,3

Tiempos de reacción

Tiempo de respuesta configurable de una salida de conmutación y frecuencia de conmutación resultante

Tiempo de respuesta (dAP)	[ms]	15	20	30	50	90	170	330
Frecuencia de conmutación	[Hz]	50	35	30	20	15	9	5

Tiempo de respuesta [ms]	en caso de un desarrollo de la presión en forma rectangular; Punto de consigna alto (SPx) = 70 %; Punto de desconmutación (rPx) = 30 %
Temporización ajustable dS, dr [s]	0, 0,2, 0,4,...3

Software / programación	
Ajuste del punto de conmutación	Botón de programación

PN8224

Sensor de presión con pantalla

PN-015PRBN14-KFPKG/US/ /V

Condiciones ambientales		
Temperatura ambiente	[°C]	-25...80
Temperatura de almacenamiento	[°C]	-40...100
Grado de protección		IP 65

Homologaciones / pruebas		
CEM	IEC 801/2 ESD	4 kV CD / 8 kV AD
	IEC 801/3 HF	10 V/m
	IEC 801/4 Burst	2 kV

Datos mecánicos	
Materiales	latón niquelado; PBT; PC; PA
Materiales en contacto con el fluido	latón niquelado; céramica; FKM; NBR; EPDM/X
Ciclos de presión mín.	100 millones
Conexión de proceso	conexión de rosca 1/4" NPT rosca exterior

Indicaciones / elementos de mando		
Indicador	Estado de conmutación	LED, rojo
	Indicación de funcionamiento	Visualización digital
	Valores de medición	Visualización digital

Notas	
Cantidad por pack	1 unid.

Conexión eléctrica

Conector: 1 x M12; codificación: A
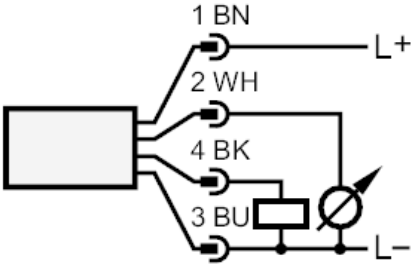
Conexión