PL1543

Transmisor de presión con membrana aflorante

PL-040-REA12-A-DKG/US/ /

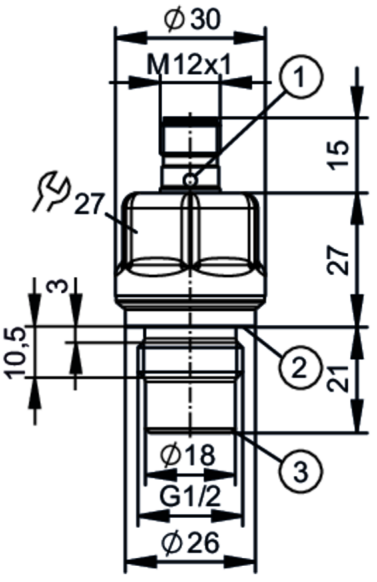

1 LED
2 Anillo sellante DIN EN ISO 1179-2
3 Superficie para la junta metálica

Características del producto			
Número de entradas y salidas	Número de salidas digitales: 1; Número de salidas analógicas: 1		
Rango de medición	-1...40 bar	-14,5...580 psi	-0,1...4 MPa
Conexión de proceso	conexión de rosca G 1/2 rosca exterior		
Campo de aplicación			
Sistema	Contactos dorados		
Elemento de medición	célula de medición de presión cerámica capacitiva		
Supervisión de temperatura	sí		
Aplicación	con membrana aflorante para aplicaciones industriales; para aplicaciones industriales		
Fluidos	Fluidos viscosos o pulverulentos; Fluidos líquidos; otros fluidos previa solicitud		
Temperatura del fluido [°C]	-25...110; (Montaje enrasado mediante junta de metal sobre metal. Para ver las temperaturas admisibles de otras variantes de juntas, consultar los materiales de estanqueidad en "Accesorios")		
Presión de rotura mín.	300 bar	4350 psi	30 MPa
Resistencia a la presión	175 bar	2538 psi	17 MPa
Resistencia al vacío [mbar]	-1000		
Tipo de presión	presión relativa; vacío		
Para una perfecta estanqueidad	sí		
Datos eléctricos			
Tensión de alimentación [V]	9,6...30 DC		
Resistencia de aislamiento mín. [MΩ]	100; (500 V DC)		
Clase de protección	III		
Protección contra inversiones de polaridad	sí		

PL1543

Transmisor de presión con membrana aflorante

PL-040-REA12-A-DKG/US/ /

Perro guardián integrado		sí
2-Hilos		
Consumo de corriente	[mA]	3,5...21,5
Retardo a la disponibilidad	[s]	< 1
3 hilos		
Consumo de corriente	[mA]	< 30
Retardo a la disponibilidad	[s]	< 0,5
Entradas/salidas		
Número de entradas y salidas		Número de salidas digitales: 1; Número de salidas analógicas: 1
Salidas		
Número total de salidas		2
Señal de salida		señal analógica; IO-Link (configurable)
Número de salidas digitales		1; (IO-Link)
Número de salidas analógicas		1
Salida analógica de corriente	[mA]	4...20; (escalable; 1:5)
Carga máx.	[Ω]	(Ub - 9,6 V) / 21,5 mA; 670 Ω (Ub = 24 V)
Protección contra cortocircuitos		sí
Resistente a sobrecargas		sí

Rango de configuración / medición			
Rango de medición	-1...40 bar	-14,5...580 psi	-0,1...4 MPa
Punto inicial analógico	-1...32 bar	-15...464 psi	-0,1...3,2 MPa
Punto final analógico	7...40 bar	102...580 psi	0,7...4 MPa
En intervalos de	0,01 bar	1 psi	0,001 MPa
Configuración de fábrica	ASP = 0,0 bar	AEP = 40,0 bar	
	ASP = 0,0 MPa	AEP = 4 MPa	
	ASP = 0,0 psi	AEP = 580 psi	
Supervisión de temperatura			
Rango de medición	-25...110 °C	-13...230 °F	

Precisión / diferencias		
Repetibilidad	[% del margen]	< ± 0,1; (en caso de variaciones de temperatura < 10 K; Turn down 1:1)
Exactitud señal analógica	[% del margen]	< ± 0,8; (linealidad incluyendo histéresis y repetibilidad, configuración del valor límite según DIN EN IEC 62828-1)
Desvío de la linealidad	[% del margen]	< ± 0,15; (Turn down 1:1)
Desvío de la histéresis	[% del margen]	< ± 0,15; (Turn down 1:1)
Estabilidad a largo plazo	[% del margen]	< ± 0,1; (Turn down 1:1; cada año)
Coeficiente de temperatura punto cero	[% del margen por cada 10 K]	< ± 0,1 (-25...85 °C) < ± 0,3 (85...110 °C)
Coeficiente de temperatura margen		< ± 0,1 (-25...85 °C) < ± 0,3 (85...110 °C)

PL1543

Transmisor de presión con membrana aflorante

PL-040-REA12-A-DKG/US/ /

[% del margen por cada 10 K]		
Supervisión de temperatura		
Exactitud	[K]	± 2,5 K + (0,045 x (temperatura ambiente - temperatura del fluido))
Tiempos de reacción		
Atenuación del valor del proceso dAP	[s]	0...99,99
Atenuación de la salida analógica dAA	[s]	0...99,99
2-Hilos		
Tiempo de respuesta de la salida analógica frente a una variación brusca	[ms]	12
3 hilos		
Tiempo de respuesta de la salida analógica frente a una variación brusca	[ms]	3
Supervisión de temperatura		
Tiempo de respuesta dinámico T05 / T09	[s]	< 10 / < 25; (DIN EN 60751 agua; > 0,9 m/s)
Interfaces		
Interfaz de comunicación		IO-Link
Tipo de transmisión		COM2 (38,4 kBaud)
Revisión IO-Link		1.1
Norma SDCI		IEC 61131-9
Perfiles		Smart Sensor ED2: Identification and Diagnosis (0x4000), Measurement Data Channel (0x800A)
Modo SIO		no
Tipo de puerto maestro requerido		A; (si el PIN 2 no está conectado: B)
Tiempo mínimo del ciclo de proceso	[ms]	3,5
Resolución IO-Link para presión	[bar]	0,01
Resolución IO-Link para temperatura	[K]	0,2
Datos del proceso IO-Link (cíclico)		**Función** / **Longitud de bits**
		Presión / 16
		Temperatura / 16
		Estado del equipo / 4
Funciones IO-Link (acíclico)		Marcado específico de la aplicación; temperatura interna
DeviceIDs compatibles		**Modo de funcionamiento** / **DeviceID**
		default / 1432
Condiciones ambientales		
Temperatura ambiente	[°C]	-25...90
Temperatura de almacenamiento	[°C]	-40...100
Grado de protección		IP 67; IP 68; IP 69

PL1543

Transmisor de presión con membrana aflorante

PL-040-REA12-A-DKG/US/ /

Homologaciones / pruebas			
CEM		DIN EN 61326-1	
Resistencia a choques		DIN EN 60068-2-27	50 g (11 ms)
Resistencia a las vibraciones		DIN EN 60068-2-6	20 g (10...2000 Hz)
MTTF	[años]	427	
Homologación UL		Enclosure type	Type 1
		Número de homologación UL	J056
		Número de registro UL	E174189

Datos mecánicos		
Peso	[g]	114,3
Materiales		1.4435 (inox / 316L); inox (1.4404 / 316L); PA; PTFE; FKM
Materiales en contacto con el fluido		1.4435 (inox / 316L); Al2O3 (céramica); acabado : Ra < 0,4 / Rz 4; PTFE; (FKM para estanqueidad con junta DIN EN ISO 1179-2, véase el manual de instrucciones)
Ciclos de presión mín.		100 millones
Par de apriete	[Nm]	25
Conexión de proceso		conexión de rosca G 1/2 rosca exterior

Indicaciones / elementos de mando		
Indicador	Estado operativo	2 LED, verde

Accesorios	
Componentes incluidos	Junta moldeada: G1/2, FKM DIN EN ISO1179-2 (-15...110°C), E30492
Accesorios (opcionales)	Junta moldeada: G1/2, FKM DIN EN ISO1179-2 (-15...110°C), E30492
	Junta moldeada: G1/2, EPDM DIN EN ISO1179-2 (-25...110°C), E30451
	Junta moldeada: G1/2, FFKM DIN EN ISO1179-2 (-5...110°C), E30513
	Junta tórica: 16,4 x 1, FKM (-15...110°C), E30510
	Junta tórica: 16,4 x 1, EPDM (-25...110°C), E30511
	Junta tórica: 16,4 x 1, FFKM (-5...110°C), E30512

Notas	
Cantidad por pack	1 unid.

Conexión eléctrica

Conector: 1 x M12; codificación: A; Contactos: dorado

PL1543

Transmisor de presión con membrana aflorante

PL-040-REA12-A-DKG/US/ /

Conexión

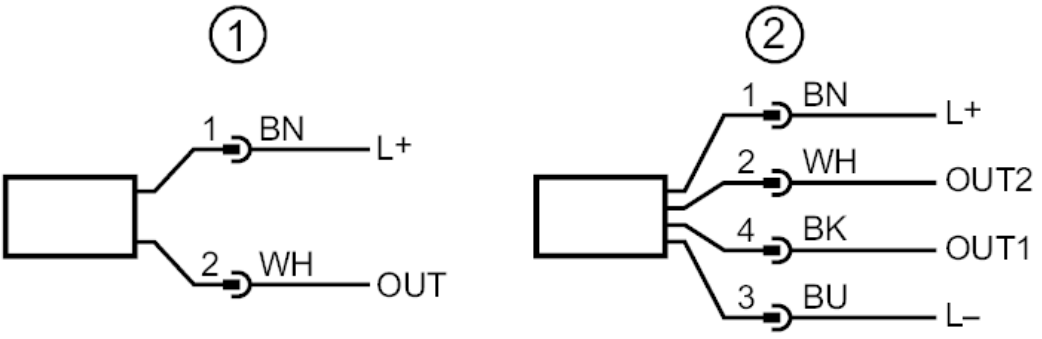

1	Conexión para funcionamiento con 2 hilos (Analógica)
2	Conexión para funcionamiento con 3 hilos (Analógica / IO-Link)
	OUT1: IO-Link
	OUT2: Salida analógica