OG5056

Sistema de reflexión directa

OGTLFPKG/B5/V4A/US-100

Este artículo ya no está disponible - ficha de archivo

Artículos alternativos: OGH700
Al seleccionar un artículo alternativo tenga en cuenta que los datos técnicos pueden variar.

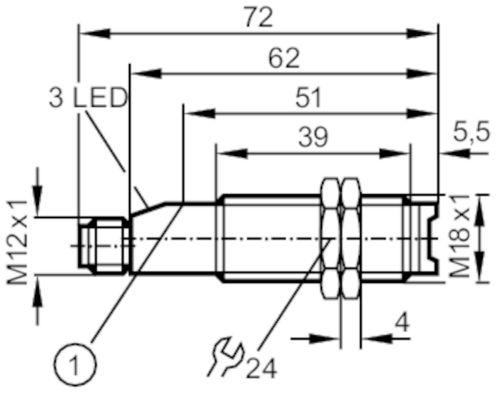

1 Botón pulsador

Características del producto		
Tipo de luz		luz roja
Clase de protección láser		2
Carcasa		Tipo con rosca
Campo de aplicación		
Sistema		Contactos dorados; Salida de control
Principio de funcionamiento		Sistema de reflexión directa
Datos eléctricos		
Tensión de alimentación	[V]	10...30 DC
Consumo de corriente	[mA]	< 30; (Disponibilidad; $Einstellung: < 50 mA)
Clase de protección		II
Protección contra inversiones de polaridad		sí
Tipo de luz		luz roja
Longitud de onda	[nm]	675
Vida útil típ.	[h]	50000
Salidas		
Alimentación		PNP
Función de salida		Modo luz / oscuridad; (parametrizable)
Caída de tensión máx. de la salida de conmutación DC	[V]	2,5
Salida de control		sí
Caída de tensión máx. de la salida de control de funcionamiento	[V]	3,5
Corriente máxima de la salida de control de funcionamiento	[mA]	10

OG5056

Sistema de reflexión directa

OGTLFPKG/B5/V4A/US-100

Corriente máxima permanente de la salida de conmutación DC	[mA]	200	
Frecuencia de conmutación DC	[Hz]	500	
Protección contra cortocircuitos		sí	
Tipo de protección contra cortocircuitos		pulsada	
Resistente a sobrecargas		sí	
Rango de detección			
Alcance	[mm]	1...150; (papel blanco 200 x 200 mm 90% de remisión)	
Alcance ajustable		sí	
Diámetro máx. del punto luminoso	[mm]	0,1	
Dimensiones del punto luminoso en referencia a		Alcance	
Condiciones ambientales			
Temperatura ambiente	[°C]	-10...50	
Grado de protección		IP 67	
Homologaciones / pruebas			
CEM		EN 60947-5-2	
		EN 55011	clase B
Clase de protección láser		2	
Nota sobre protección láser		atención:	Luz láser
		potencia de impulso:	<= 2,2 mW
		Longitud de onda:	675 nm
		Frecuencia:	2,2 kHz
		Longitud de pulso:	24 µs
		No mirar directamente al haz de láser.	
		Evitar el contacto con la luz láser.	
		clase láser:	2
			EN 60825-1
Datos mecánicos			
Carcasa		Tipo con rosca	
Dimensiones	[mm]	M18 x 1 / L = 72	
Nombre de la rosca		M18 x 1	
Materiales		inox (1.4404 / 316L); PBT	
Material de la lente		PMMA	
Indicaciones / elementos de mando			
Indicador		Estado de conmutación	1 x LED, amarillo
		Disponibilidad	1 x LED, verde
		Función	1 x LED, rojo
Accesorios			
Componentes incluidos		tuercas de fijación: 2	
Notas			
Cantidad por pack		1 unid.	

OG5056

Sistema de reflexión directa

OGTLFPKG/B5/V4A/US-100

Conexión eléctrica

Conector: 1 x M12; codificación: A; Contactos: dorado

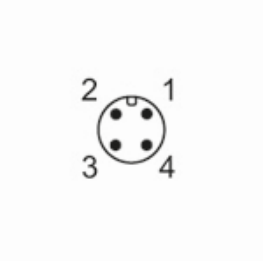

Conexión

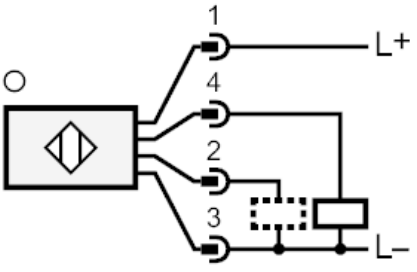

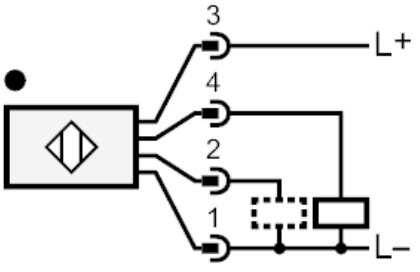

2	Salida de control

OG5056

Sistema de reflexión directa

OGTLFPKG/B5/V4A/US-100

Diagramas y curvas
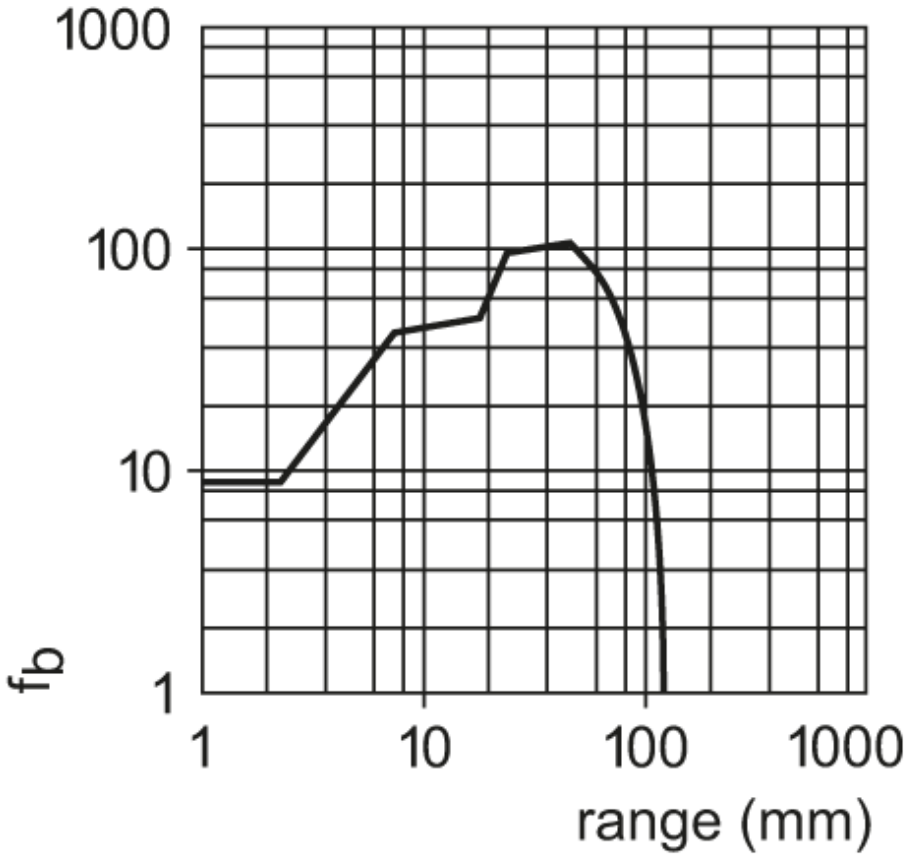
curva de exceso de ganancia