OG5047

Sistema réflex

OGP-FNKG/US-100

Este artículo ya no está disponible - ficha de archivo

Artículos alternativos: OGP503
Al seleccionar un artículo alternativo tenga en cuenta que los datos técnicos pueden variar.

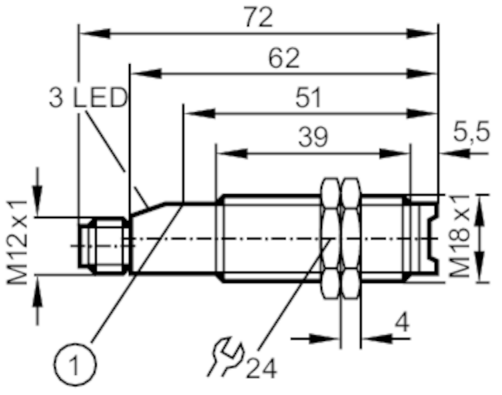

1 Botón pulsador

Características del producto		
Tipo de luz		luz roja
Carcasa		Tipo con rosca
Campo de aplicación		
Sistema		Contactos dorados; Filtro de polarización; Salida de control
Principio de funcionamiento		Sistema réflex
Datos eléctricos		
Tensión de alimentación	[V]	10...36 DC
Consumo de corriente	[mA]	< 32
Clase de protección		II
Protección contra inversiones de polaridad		sí
Tipo de luz		luz roja
Longitud de onda	[nm]	660
Salidas		
Alimentación		NPN
Función de salida		Modo luz / oscuridad; (parametrizable)
Caída de tensión máx. de la salida de conmutación DC	[V]	2,5
Salida de control		sí
Caída de tensión máx. de la salida de control de funcionamiento	[V]	3,5
Corriente máxima de la salida de control de funcionamiento	[mA]	10
Corriente máxima permanente de la salida de conmutación DC	[mA]	200
Frecuencia de conmutación DC	[Hz]	500

OG5047

Sistema réflex

OGP-FNKG/US-100

Protección contra cortocircuitos		sí	
Tipo de protección contra cortocircuitos		pulsada	
Resistente a sobrecargas		sí	
Rango de detección			
Alcance	[m]	< 3; (Reflector «nido de abeja» Ø 80 E20005)	
Alcance ajustable		sí	
Diámetro máx. del punto luminoso	[mm]	262	
Dimensiones del punto luminoso en referencia a		con el alcance máximo	
Filtro de polarización disponible		sí	
Condiciones ambientales			
Temperatura ambiente	[°C]	-25...80	
Grado de protección		IP 67	
Homologaciones / pruebas			
CEM		EN 60947-5-2	
		EN 55011	clase B
Datos mecánicos			
Carcasa		Tipo con rosca	
Dimensiones	[mm]	M18 x 1 / L = 72	
Nombre de la rosca		M18 x 1	
Materiales		PBT	
Material de la lente		PMMA	
Indicaciones / elementos de mando			
Indicador		Estado de conmutación	1 x LED, amarillo
		Disponibilidad	1 x LED, verde
		Función	1 x LED, rojo
Accesorios			
Componentes incluidos		tuercas de fijación: 2	
Notas			
Cantidad por pack		1 unid.	

Conexión eléctrica

Conector: 1 x M12; codificación: A; Contactos: dorado

OG5047

Sistema réflex

OGP-FNKG/US-100

Conexión

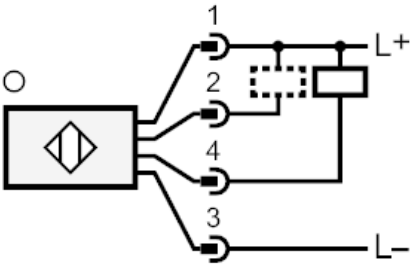

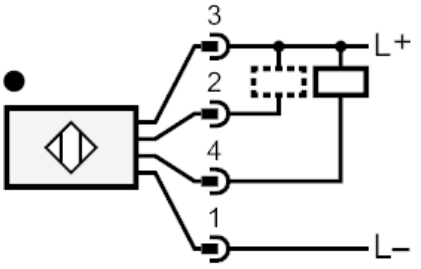

2	Salida de control

Diagramas y curvas
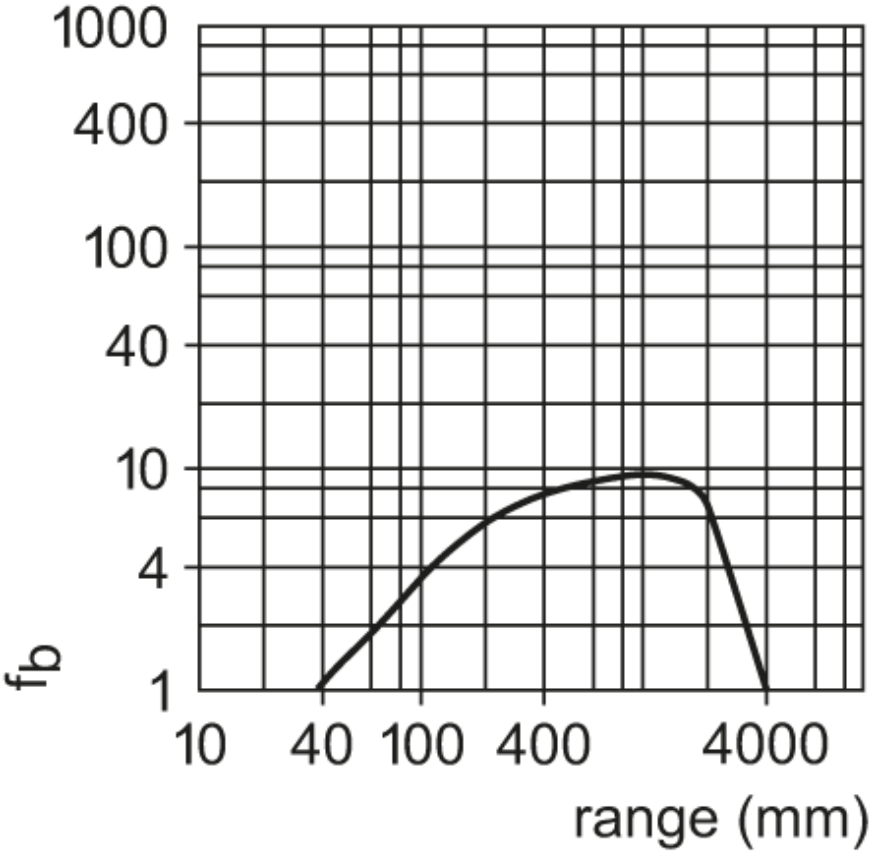
curva de exceso de ganancia