KG5306

Detector capacitivo

KG-3150NANKG/SL/1P/US/IO

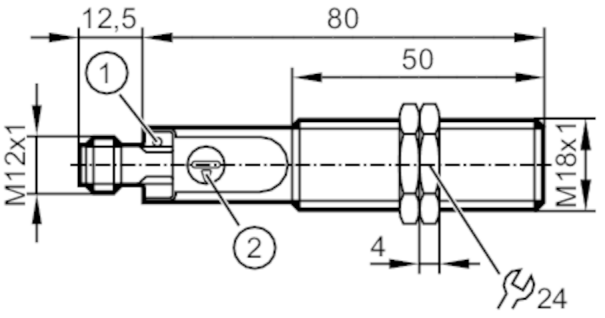

1 LED amarillo Estado de conmutación
2 potenciómetro Alcance

Características del producto		
Alimentación		NPN
Función de salida		normalmente abierto
Alcance	[mm]	0,5...30
Interfaz de comunicación		IO-Link
Carcasa		Tipo con rosca
Dimensiones	[mm]	M18 x 1 / L = 92,5
Campo de aplicación		
Temperatura del fluido	[°C]	-25...110
Datos eléctricos		
Tensión de alimentación	[V]	10...30 DC
Consumo de corriente	[mA]	< 22
Clase de protección		III
Protección contra inversiones de polaridad		sí
Salidas		
Alimentación		NPN
Función de salida		normalmente abierto
Caída de tensión máx. de la salida de conmutación DC	[V]	2,5
Corriente máxima permanente de la salida de conmutación DC	[mA]	200
Frecuencia de conmutación DC	[Hz]	30
Protección contra cortocircuitos		sí
Resistente a sobrecargas		sí
Rango de detección		
Alcance	[mm]	0,5...30
Alcance ajustable		sí
Valor por defecto de alcance	[mm]	15

KG5306

Detector capacitivo

KG-3150NANKG/SL/1P/US/IO

Alcance real Sr	[mm]	15 ± 10 %
Precisión / diferencias		
Histéresis	[% del Sr]	1...15
Deriva del punto de conmutación	[% del Sr]	-15...15
Interfaces		
Interfaz de comunicación		IO-Link
Tipo de transmisión		COM2 (38,4 kBaud)
Revisión IO-Link		1.1
Norma SDCI		IEC 61131-9
Perfiles		Smart Sensor: Process Data Variable; Device Identification
Modo SIO		sí
Tipo de puerto maestro requerido		A
Tiempo mínimo del ciclo de proceso	[ms]	20
Funciones IO-Link (acíclico)		Marcado específico de la aplicación; Contador de horas de funcionamiento; Normalmente abierto / normalmente cerrado (configurable); PNP / NPN (parametrierbar); Ajuste punto de conmutación; Histéresis
Condiciones ambientales		
Temperatura ambiente	[°C]	-25...80
Grado de protección		IP 65; IP 67; IP 69K
Homologaciones / pruebas		
CEM		EN 61000-4-2: 8 kV AD / 4 kV CD
		EN 61000-4-3: 10 V/m
		EN 61000-4-4: 2 kV
		EN 61000-4-6: 10 V
		EN 55011: clase B
Resistencia a vibraciones		DIN EN 60947-5-2: 1 mm de amplitud, periodo de oscilación 5 min., 30 min. por cada eje con resonancia o 55 Hz
Resistencia a choques		DIN EN 60947-5-2: 30 g 6 choques / 11 ms semisinusoidal (x, y, z)
MTTF	[años]	1204
Homologación UL		Ta: -25...60 °C
		Enclosure type: Type 1
		Alimentación de tensión: Limited Voltage/Current
		Número de homologación UL: D003
		Número de registro UL: E174191
Datos mecánicos		
Peso	[g]	26,4
Carcasa		Tipo con rosca
Montaje		no enrasable
Dimensiones	[mm]	M18 x 1 / L = 92,5
Nombre de la rosca		M18 x 1
Materiales		PBT; PC; POM

KG5306

Detector capacitivo

KG-3150NANKG/SL/1P/US/IO

Par de apriete [Nm]	8	

Indicaciones / elementos de mando

Indicador	Estado de conmutación	1 x LED, amarillo

Accesorios

Componentes incluidos	tuercas de fijación: 2

Notas

Cantidad por pack	1 unid.

Conexión eléctrica - Conector macho

Conector: 1 x M12; codificación: A

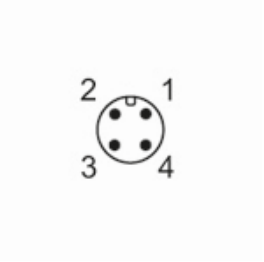

Conexión

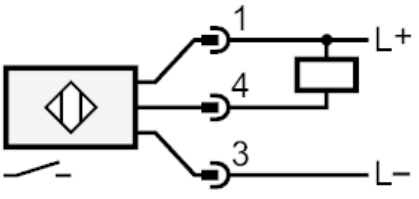

4: OUT / IO-Link