II5493

Detector inductivo

IIB2010-FRKG/PH

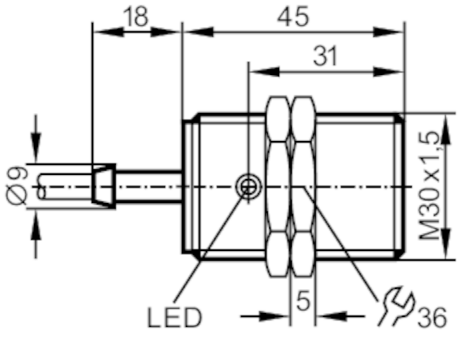

Características del producto		
Alimentación		PNP/NPN
Función de salida		normalmente abierto / normalmente cerrado; (seleccionable)
Alcance	[mm]	10
Carcasa		Tipo con rosca
Dimensiones	[mm]	M30 x 1,5 / L = 45
Datos eléctricos		
Tensión de alimentación	[V]	10...55 DC
Clase de protección		III
Protección contra inversiones de polaridad		sí
Salidas		
Alimentación		PNP/NPN
Función de salida		normalmente abierto / normalmente cerrado; (seleccionable)
Caída de tensión máx. de la salida de conmutación DC	[V]	4,6
Corriente de salida mínima	[mA]	4
Corriente residual máx.	[mA]	0,5
Corriente máxima permanente de la salida de conmutación DC	[mA]	400
Frecuencia de conmutación DC	[Hz]	450
Protección contra cortocircuitos		sí
Tipo de protección contra cortocircuitos		pulsada
Resistente a sobrecargas		sí
Rango de detección		
Alcance	[mm]	10
Alcance real Sr	[mm]	10 ± 10 %
Alcance operativo	[mm]	0...8,1
Precisión / diferencias		
Factor de corrección		acero: 1 / Acero inoxidable: 0,7 / latón: 0,4 / aluminio: 0,3 / cobre: 0,2

II5493

Detector inductivo

IIB2010-FRKG/PH

Histéresis	[% del Sr]	1...15	
Deriva del punto de conmutación	[% del Sr]	-10...10	
Condiciones ambientales			
Temperatura ambiente	[°C]	-25...80	
Grado de protección		IP 67	
Homologaciones / pruebas			
CEM		EN 60947-5-2	
		EN 55011	clase B
MTTF	[años]	1568	
Datos mecánicos			
Peso	[g]	205	
Carcasa		Tipo con rosca	
Montaje		enrasable	
Dimensiones	[mm]	M30 x 1,5 / L = 45	
Nombre de la rosca		M30 x 1,5	
Materiales		latón niquelado; Superficie activa: PBT	
Indicaciones / elementos de mando			
Indicador		Estado de conmutación	1 x LED, amarillo
Accesorios			
Componentes incluidos		tuercas de fijación: 2	
Notas			
Cantidad por pack		1 unid.	
Conexión eléctrica			
Cable: 2 m, PUR / PVC; 2 x 0,5 mm²			
Conexión			

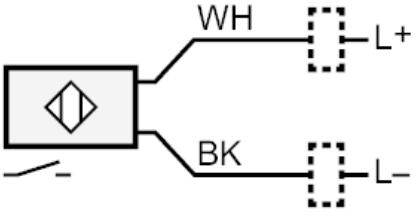

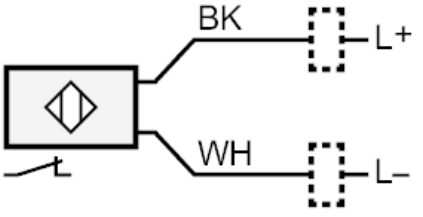

Colores de los hilos :
BK = negro
WH = blanco