EVC378

Prolongador

VDOGH030MSS00,3H03STAF040MSS

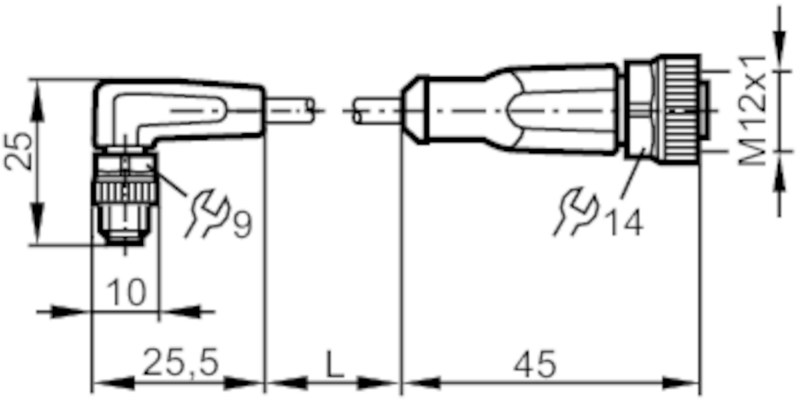

Campo de aplicación		
Sistema		Libre de siliconas; Libre de halógenos; Contactos dorados; Aptitud para cadenas portacables
Libre de siliconas		sí
Datos eléctricos		
Tensión de alimentación	[V]	< 50 AC / < 60 DC
Clase de protección		III
Corriente máxima total	[A]	3
Condiciones ambientales		
Temperatura ambiente	[°C]	-25...90
Nota sobre la temperatura ambiente		cULus: ...75 °C
Temperatura ambiente (movible)	[°C]	-25...90
Nota sobre la temperatura ambiente en movimiento		cULus: ...75 °C
Grado de protección		IP 65; IP 67; IP 68; IP 69K
Datos mecánicos		
Peso	[g]	28,5
Dimensiones	[mm]	25 x 10 x 25,5
Materiales		Carcasa: TPU naranja; Junta de estanqueidad: FKM
Material de la tuerca de unión		latón, niquelado
Aptitud para cadenas portacables		sí

EVC378

Prolongador

VDOGH030MSS00,3H03STAF040MSS

Aptitud para cadenas portacables	Radio de curvatura para aplicaciones flexibles	mín. 10 x diámetro del cable
	Velocidad de avance	máx. 3,3 m/s con una longitud de avance horizontal de 5 m y aceleración máx. de 5 m/s²
	Ciclos de curvatura	> 5 Mio.
	Esfuerzo de torsión	± 180 °/m

Notas

Cantidad por pack	1 unid.

Conexión eléctrica - Conector macho

Conector: 1 x M8, acodado; codificación: A; bloqueo: latón, niquelado; Contactos: dorado; Par de apriete: 0,3...0,5 Nm

Conexión eléctrica

Cable: 0,3 m, PUR, Libre de halógenos, negro, Ø 4,9 mm; 3 x 0,34 mm² (42 x Ø 0,1 mm)

Conexión

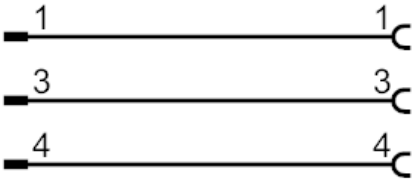

Conexión eléctrica - Toma
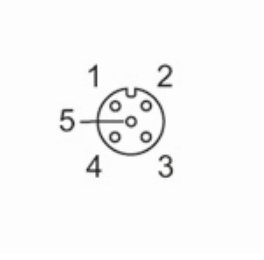
Conector: 1 x M12, recto; codificación: A; bloqueo: latón, niquelado; Contactos: dorado; Par de apriete: 0,6...1,5 Nm