E70485

Toma para cable plano AS-Interface

FC Splitter ASI M12 FCtop

Este artículo ya no está disponible - ficha de archivo

Artículos alternativos: E70585
Al seleccionar un artículo alternativo tenga en cuenta que los datos técnicos pueden variar.

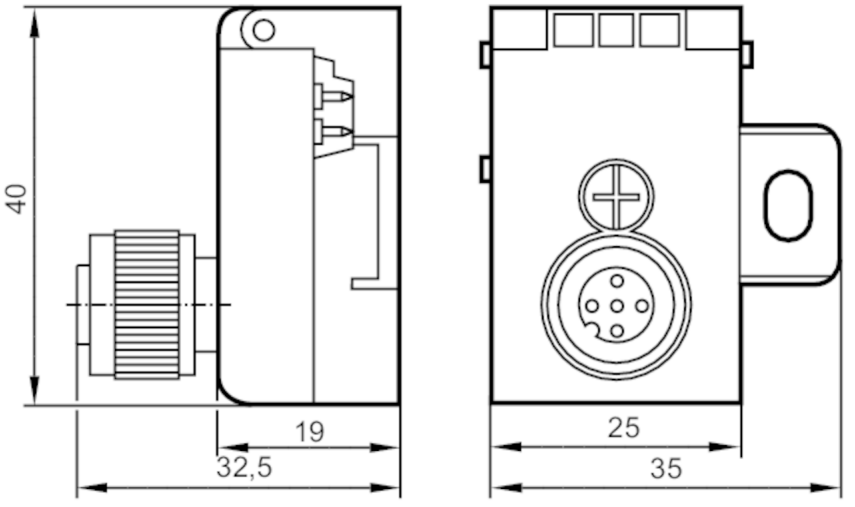

Salidas		
Alimentación		AS-i
Condiciones ambientales		
Temperatura ambiente	[°C]	-25...75
Grado de protección		IP 67
Datos mecánicos		
Peso	[g]	39,1
Tipo de montaje		Posición de la muesca abajo a la izquierda
Dimensiones	[mm]	40 x 32,5 x 35
Materiales		PA 6.6-GF25
Par de apriete	[Nm]	< 1,65
Accesorios		
Accesorios (opcionales)		terminación para cable plano:, E70413
		Manguera retraíble:, E70113
Notas		
Notas		El cable plano no puede terminar en el repartidor.
		Utilizar una terminación para cable plano o un tubo termorretráctil para proteger el extremo del cable.
Cantidad por pack		1 unid.

E70485

Toma para cable plano AS-Interface

FC Splitter ASI M12 FCtop

Conexión eléctrica

Conector: M12; codificación: A

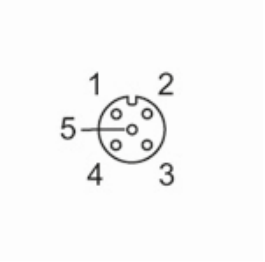

Conexión	
1	AS-i +
3	AS-i -
	Posición de la muesca abajo a la izquierda