E43907

Contratuerca para adaptadores de montaje

LOCK NUT G1",PVDF

Este artículo ya no está disponible - ficha de archivo

Artículos alternativos: E43906
Al seleccionar un artículo alternativo tenga en cuenta que los datos técnicos pueden variar.

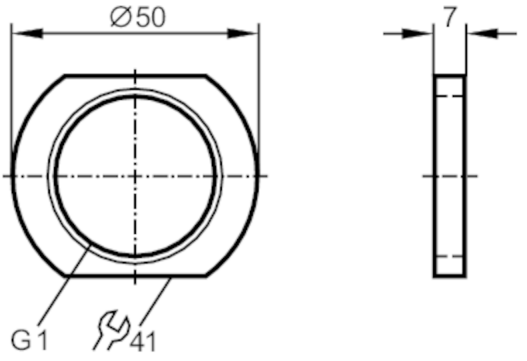

Campo de aplicación		
Versión		para adaptador de montaje
Condiciones ambientales		
Temperatura ambiente	[°C]	-25...110
Datos mecánicos		
Peso	[g]	0,013
Materiales		PVDF
Notas		
Cantidad por pack		1 unid.