E37521

Vainas termométricas para sondas de temperatura

THERMOWELL, D6/ G1/2 conical/L=150

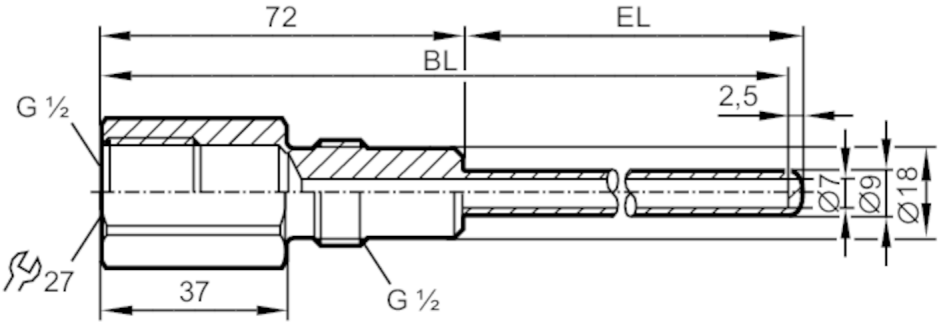

EC 1935/2004 EHEDG Tested FDA

Campo de aplicación		
Versión		para sensores de temperatura EL = 150 mm
Resistencia a la presión	[bar]	16
Datos mecánicos		
Peso	[g]	197,5
Materiales		inox (1.4404 / 316L)
Conexión de sensores		G 1/2 junta cónica Ø 6 mm
Conexión de proceso		G 1/2
Acabado Ra/Rz de las superficies en contacto con el fluido		≤ 0,6 / -
Longitud de instalación EL	[mm]	118
Longitud de taladro BL	[mm]	187
Notas		
Cantidad por pack		1 unid.