E33202

Adaptador de proceso Tri-Clamp

ADAPT IFM-CLAMP ISO2852 2"

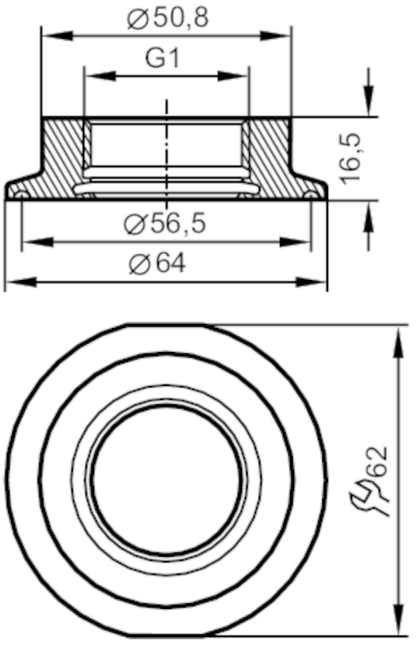

CRN EC 1935/2004 EHEDG Tested FDA

Campo de aplicación		
Resistencia a la presión	[bar]	16
Homologaciones / pruebas		
Directiva sobre equipos a presión		La posible clasificación según la Directiva Europea sobre Equipos a Presión depende de la aplicación y debe ser realizada por el usuario / operador.
Indicaciones de seguridad		Se debe comprobar la compatibilidad entre el fluido y el material del producto en todas las aplicaciones.
Datos mecánicos		
Peso	[g]	227,5
Materiales en contacto con el fluido		1.4435 (inox / 316L) ; acabado : Ra<0,4 / Rz 4
Conexión de sensores		G 1 Roscado interno Aseptoflex Vario
Conexión de proceso		Clamp DN50 (2") DIN 32676 (ISO 2852)
Estanqueidad		Anillo sellante
Clase aséptica según DIN 11866		H4
Accesorios		
Componentes incluidos		Junta tórica: 1 x 24 x 2, EPDM, en conformidad con la FDA, E30054
Accesorios (opcionales)		Junta tórica: 1 x 24 x 2, FKM, en conformidad con la FDA, E30123
		junta de estanqueidad: 1, PEEK, en conformidad con la FDA, E30124
Notas		
Cantidad por pack		1 unid.