E21242

Set de montaje para reflectores

SYSTEM COMPONENT REFL BOLT

Este artículo ya no está disponible - ficha de archivo

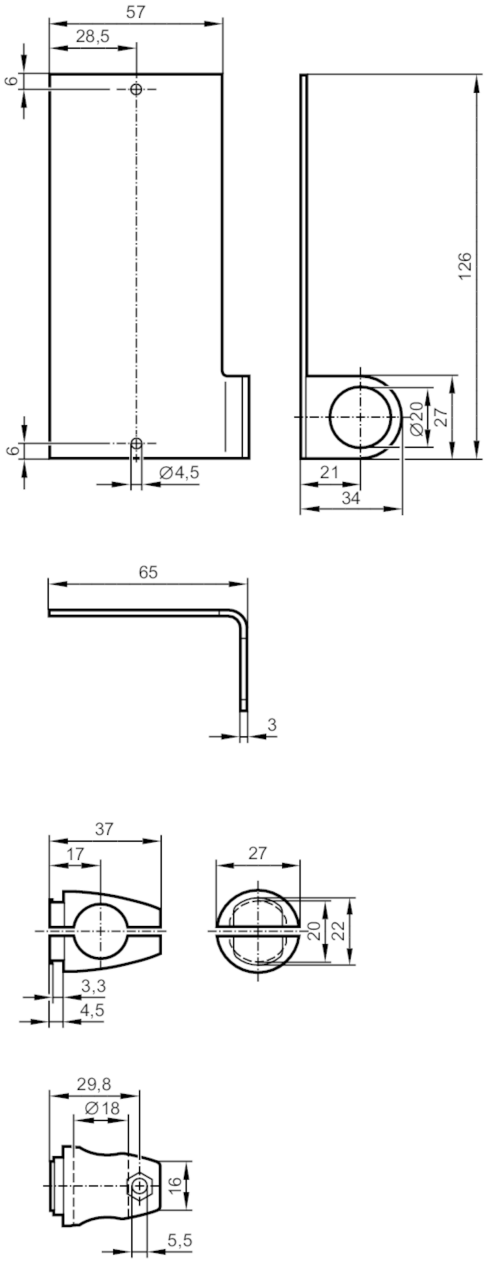

Campo de aplicación	
Versión	Montaje con cilindro de fijación, para reflector, 126 x 55 mm
Datos mecánicos	
Tipo de montaje	vaina de montaje; (Ø 18 mm)
Materiales	accesorio de sujeción: inox (1.4571 / 316Ti); Cilindro de fijación: Zinc conformado a presión
Notas	
Cantidad por pack	1 unid.