E20937

Set de montaje para reflectores

SYSTEM COMPONENT REFL ROD

Este artículo ya no está disponible - ficha de archivo

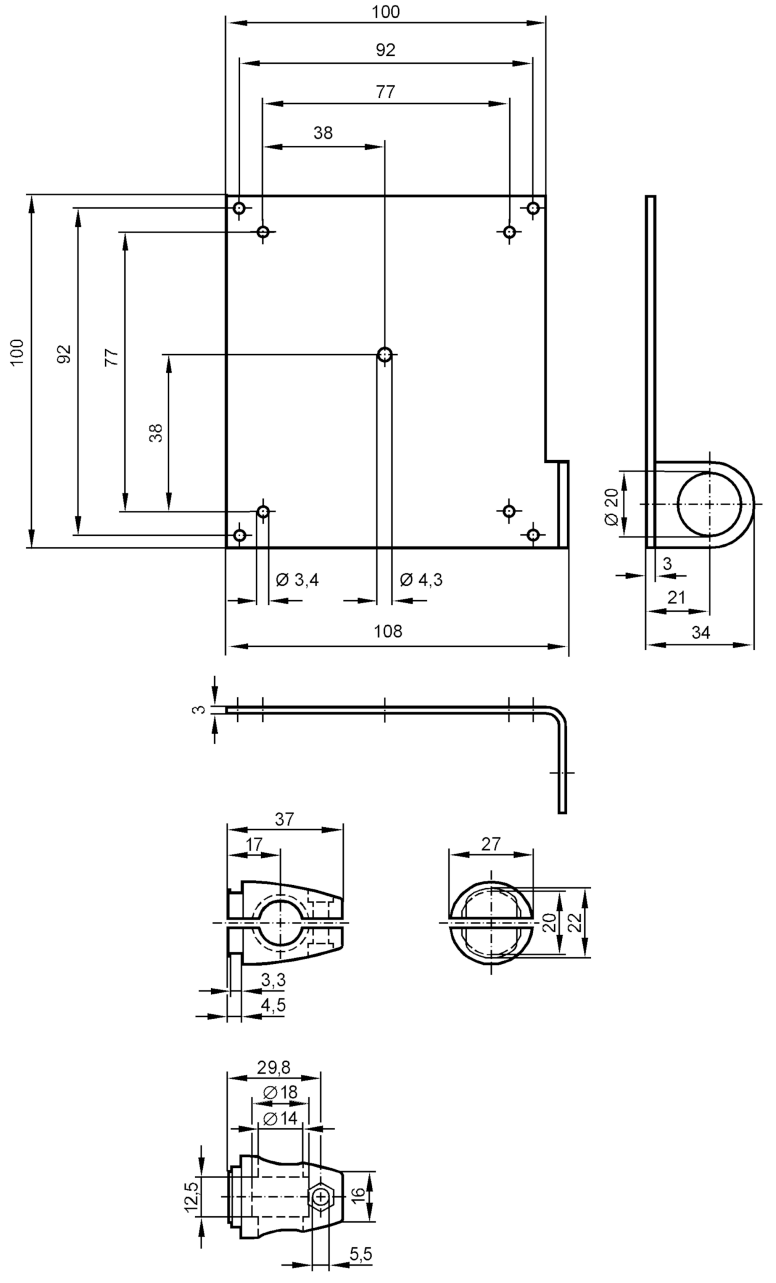

Campo de aplicación	
Versión	Montaje con cilindro de fijación, para reflector
Datos mecánicos	
Tipo de montaje	vaina de montaje; (Ø 14 mm)
Materiales	accesorio de sujeción: inox (1.4571 / 316Ti); Cilindro de fijación: inox (1.4408 / 303)
Notas	
Cantidad por pack	1 unid.