E12589

Set de montaje para válvulas manuales y válvulas de bola

MOUNTING KIT FOR MANUAL VALVES F05/M04

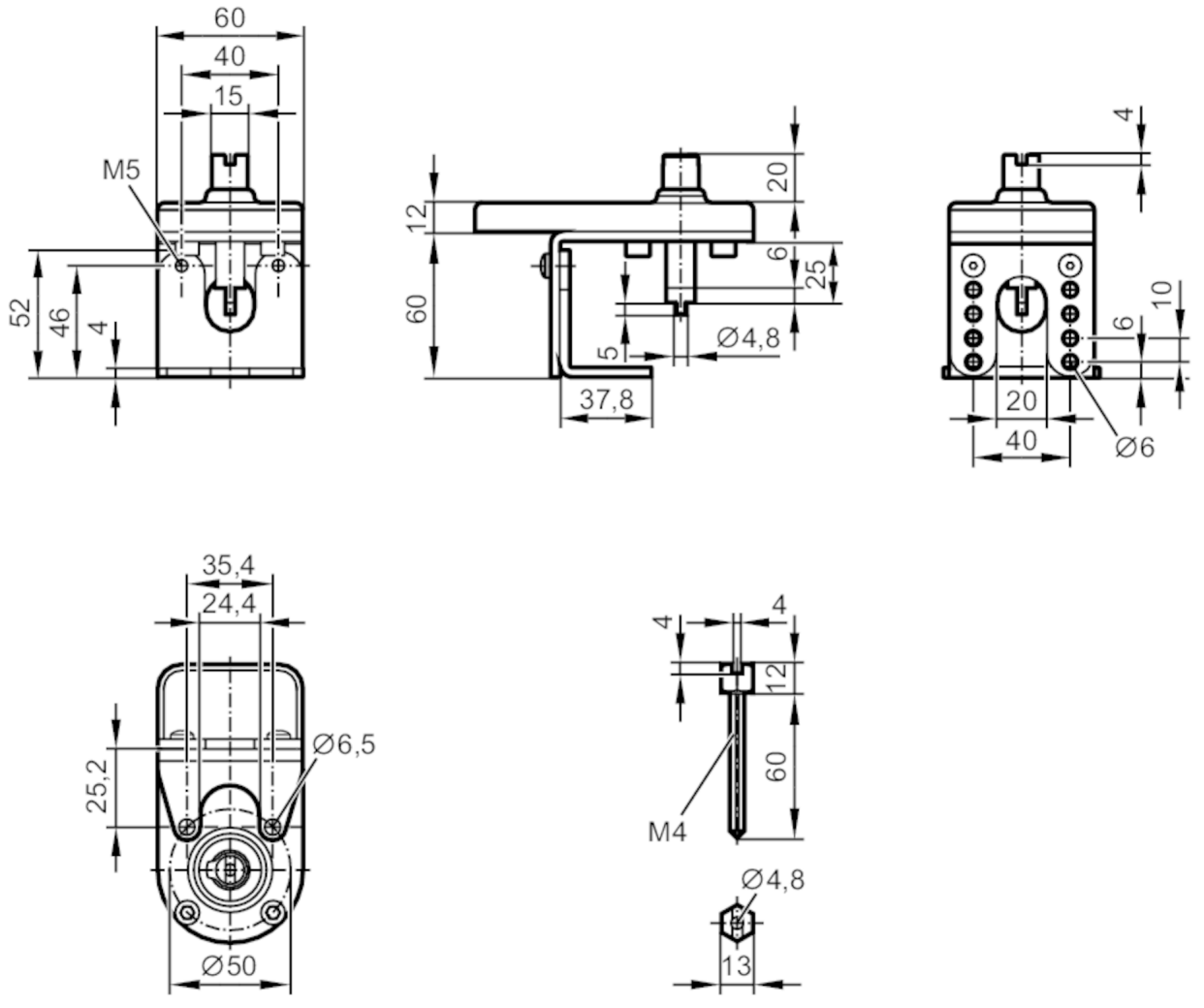

Campo de aplicación	
Versión	Para tipo IND, INE
Condiciones ambientales	
Temperatura ambiente [°C]	-30...80
Datos mecánicos	
Peso [g]	470
Diámetro de la brida [mm]	50
Brida ISO tipo	F05
Tornillo de arrastre	M4
Materiales	Placa de montaje: plástico; piezas metálicas: inox (1.4301 / 304)
Notas	
Cantidad por pack	1 unid.