AC336A

Detector doble AS-Interface para accionadores giratorios neumáticos

DUAL SENSOR T5 2SI 1DO T 3D

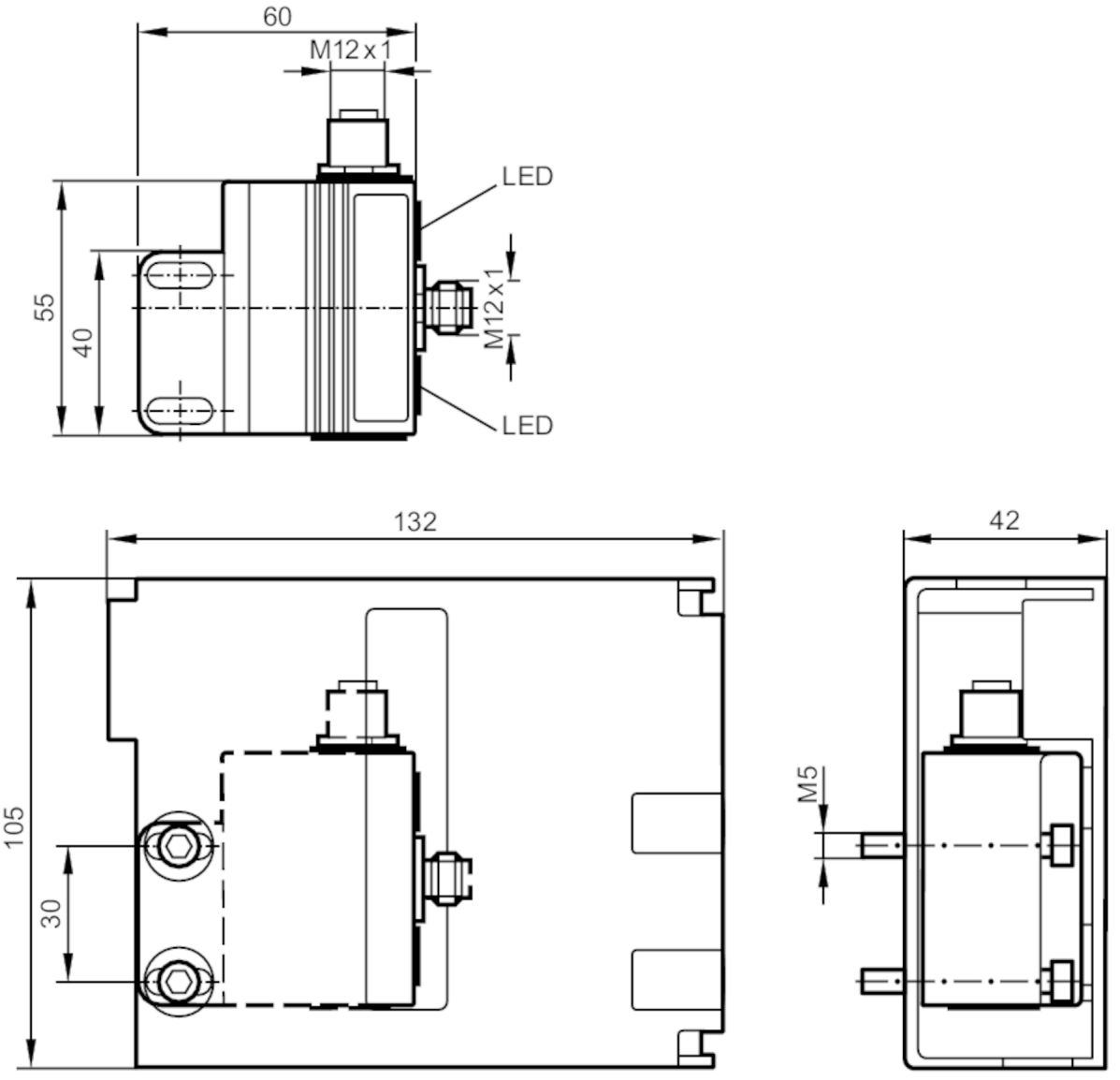

Características del producto		
Alimentación		AS-i
Alcance	[mm]	4
Dimensiones	[mm]	55 x 60 x 35
Datos eléctricos		
Tensión de alimentación	[V]	26,5...31,6 DC
Consumo de corriente	[mA]	160
Clase de protección		III
Salidas		
Alimentación		AS-i

AC336A

Detector doble AS-Interface para accionadores giratorios neumáticos

DUAL SENSOR T5 2SI 1DO T 3D

Rango de detección		
Alcance	[mm]	4
Alcance operativo de la leva	[mm]	74

Condiciones ambientales		
Temperatura ambiente	[°C]	-10...50
Grado de protección		IP 5x; (en caso de utilización fuera de la zona explosiva: IP 67)

Homologaciones / pruebas		
Marcado ATEX		II 3D Ex tc IIIB T85°Dc IP5X X
Nota sobre el marcado ATEX		solamente en combinación con la carcasa de protección
CEM		EN 50295
MTTF	[años]	404

Parámetros AS-i		
Versión AS-i		2.1
Modo de direccionamiento ampliado		sí
Configuración de E/S AS-i	[hex]	7
Código ID AS-i	[hex]	A.E

Datos mecánicos		
Peso	[g]	779,5
Dimensiones	[mm]	55 x 60 x 35
Materiales		Carcasa: PBT naranja; tapa: PC negro; Carcasa de protección contra impactos: Acero inoxidable

Indicaciones / elementos de mando		
Indicador	Disponibilidad	1 x LED, verde
	Función	1 x LED, amarillo

Accesorios	
Componentes incluidos	Carcasa de protección contra impactos
	Placa de montaje: 1
	tornillos de cabeza hexagonal interior: 2 x M5 x 35

Notas	
Cantidad por pack	1 unid.

Conexión eléctrica - Conector macho

Conector: 1 x M12; codificación: A; cuerpo: Acero inoxidable

Elektrischer Anschluss	
1	AS-i+
3	AS-i -

AC336A

Detector doble AS-Interface para accionadores giratorios neumáticos

DUAL SENSOR T5 2SI 1DO T 3D

Conexión eléctrica - Toma

Conector: 1 x M12; codificación: A; cuerpo: Acero inoxidable

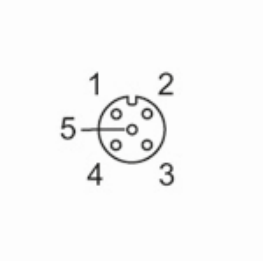

Conexión

Ausgänge

3	tensión externa
4	Umbral de la salida +
1, 2, 5	nicht belegt