ZB0070

Arrêt d'urgence à câble

Rope Switch DH LED 110V AC V4A

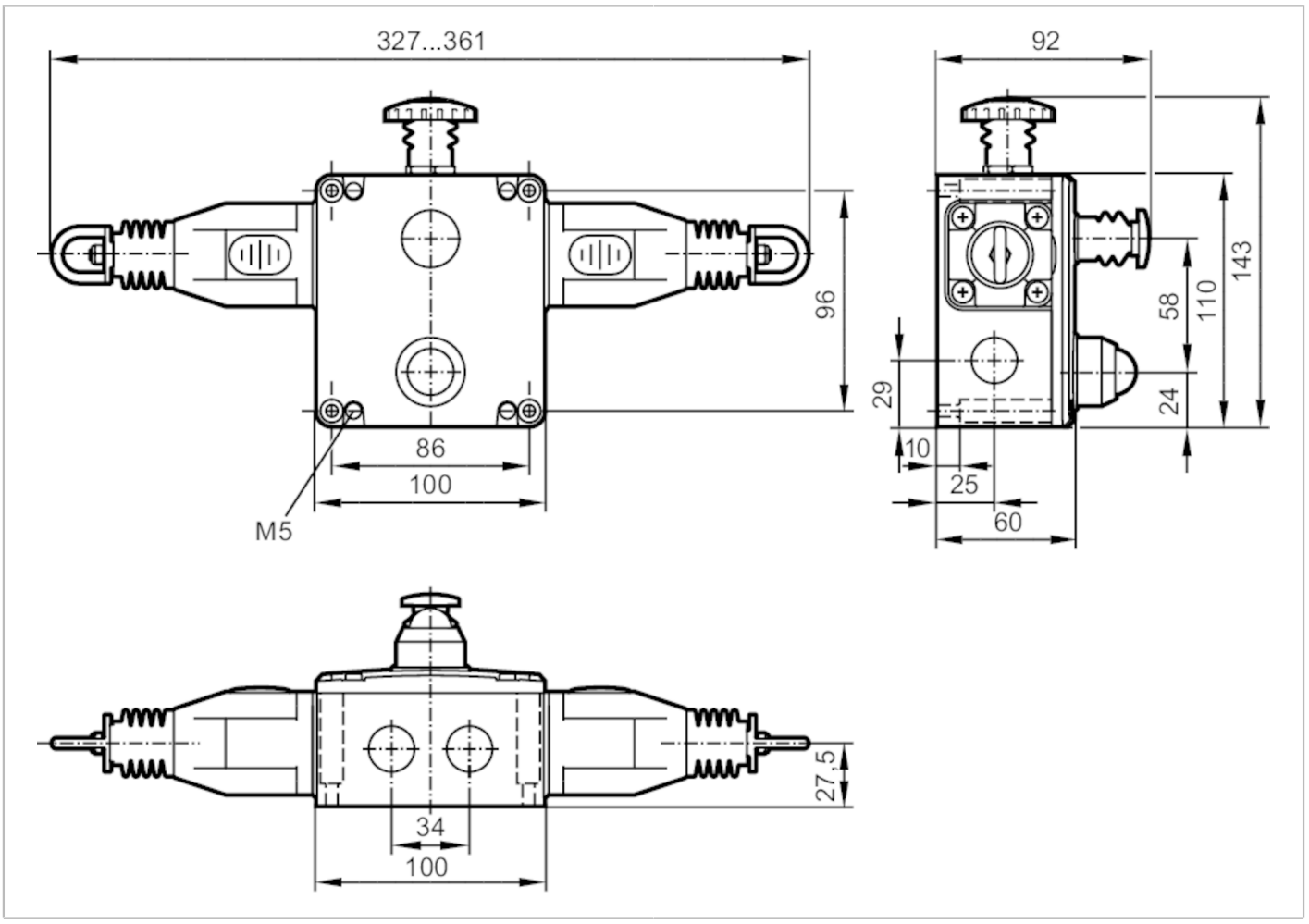

Données électriques		
Tension d'alimentation	[V]	110...240 AC / 5...24 DC; (LED)
Tension assignée d'isolement	[V]	500

Sorties		
Technologie		contact à rupture brusque; tension de commutation max.: 240 V; puissance de commutation: 720 VA; courant thermique: 10 A
Fonction de sortie	contact auxiliaire	2 x normalement ouvert
	contact de sécurité	4 x NF
Courant de sortie minimum	[mA]	5; (5 V DC)
Pouvoir de coupure		3 A (240 V AC) / 6 A (120 V AC) / 2,5 A (24 V DC); (charge inductive)
Protection courts-circuits		non

Conditions d'utilisation		
Température ambiante	[°C]	-25...80
Indice de protection		IP 67

Tests / homologations		
Tenue aux chocs		15 g / 11 ms
Tenue aux vibrations		10-500 Hz

ZB0070

Arrêt d'urgence à câble

Rope Switch DH LED 110V AC V4A

Données mécaniques			
Poids	[g]	3149,2	
Matières		contact de commutation: argenté; boîtier: inox (1.4401 / 316)	
Indications de durée de vie		Cycles de commutation (mécaniques):	> 1.000.000
Position de montage		au choix	
Longueur du câble		125 m; (chaque côté)	
Force d'actionnement	[N]	< 125; (force de serrage: 130 N)	
Afficheurs / éléments de service			
Indication		fonctionnement	LED, vert
		erreurs	LED, rouge clignote
Raccordement électrique			
Protection nécéssaire		10 A; très rapide	
Remarques			
Remarques		Pour des informations sur l'installation et l'exploitation voir la notice d'utilisation.	
Unité d'emballage		1 pièces	

Raccordement électrique

Bornes de raccordement: ...2,5 mm²
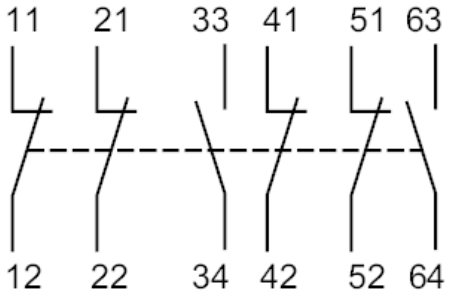
Raccordement