E40160

Adaptateur autoserrant pour capteurs process

CLAMP ADAPTER R1/2

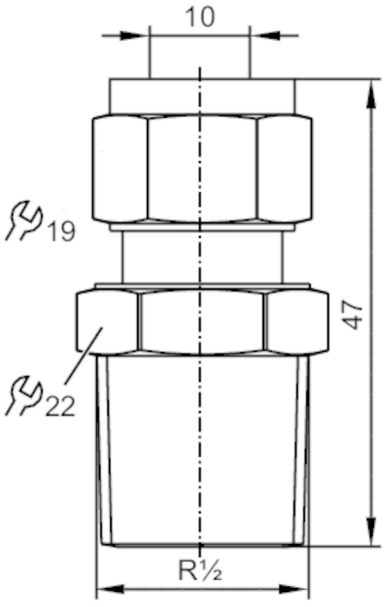

Reg31

Application		
Version		pour contrôleurs électroniques de débit Ø 10 mm
Application		pour les applications industrielles
Montage		Adaptateur presse-étoupe
Fluides		milieux liquides et gazeux
Tenue en pression	[bar]	300
Conditions d'utilisation		
Température ambiante	[°C]	-25...80
Tests / homologations		
Directive relative aux équipements sous pression		Une classification éventuelle selon DESP dépend de l'application et est à effectuer par l'utilisateur / l'exploitant.
Consignes de sécurité		La compatibilité du fluide et du matière du produit doit être vérifiée dans toutes les applications.
Données mécaniques		
Poids	[g]	80
Matières		inox
Raccordement capteurs		Ø 10 mm
Raccord process		taraudage R 1/2
Remarques		
Unité d'emballage		1 pièces