VKV021

유도형 스위칭 포인트 세팅을 보유한 진동 모니터

VIBRATION MONITOR

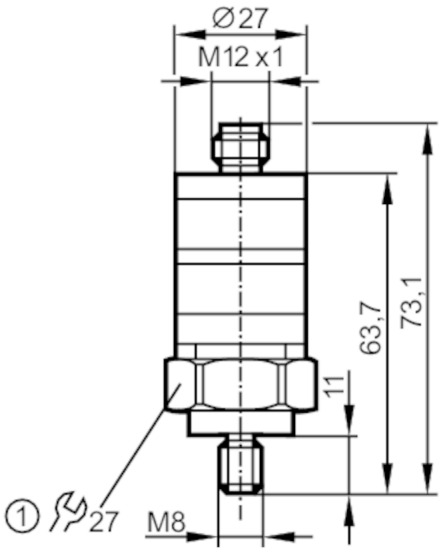

1 조임 토크 15 Nm
M8 x 1,25 mm

제품 특성		
진동 측정 영역	[mm/s]	0...25; (RMS)
주파 영역	[Hz]	10...1000
어플리케이션		
어플리케이션		DIN ISO 10816을 준수한 진동 모니터
전기적 데이터		
동작 전압	[V]	18...32 DC
전류소모	[mA]	< 50
보호 클래스		III
센서형태		마이크로 전자 기계 시스템 (MEMS)
입력 / 출력		
총 입력 및 출력 수		2
입력부 및 출력부 수효		디지털 출력 수: 1; 아날로그 출력 수: 1
출력		
출력 시그널		스위칭 시그널; 아날로그 시그널
전기적 디자인		PNP
디지털 출력 수		1
출력 기능		normally closed
최대 전압강하 스위칭 출력 DC	[V]	2
스위칭 출력 DC의 영구적 전류 등급	[mA]	500
아날로그 출력 수		1
아날로그 전류 출력	[mA]	4...20
최대 부하	[Ω]	500

VKV021

유도형 스위칭 포인트 세팅을 보유한 진동 모니터

VIBRATION MONITOR

쇼트방지		yes	
쇼트방지 타입		펄스	
과부하 방지		yes	
측정 범위 / 설정 범위			
진동 측정 영역	[mm/s]	0...25; (RMS)	
주파 영역	[Hz]	10...1000	
측정 축 수효		1	
정확성 / 편차			
측정오류	[최종 값의 %]	< ± 3	
스위칭 포인트 정확도		< ±4; (최종 값 %)	
반복성		< 0,5; (최종 값 %)	
선형 편차		0,25 %	
반응시간			
반응시간	[s]	1...60	
스프트웨어 / 프로그래밍			
접점의 조정		세팅 링	
작동 조건			
주변온도	[°C]	-25...80	
주변온도에 대한 참고사항		UL 어플리케이션: < 80 °C	
저장온도	[°C]	-25...80	
보호등급		IP 67	
테스트 / 인증서			
EMC		EN 61000-4-2 ESD	4 kV CD / 8 kV AD
		EN 61000-4-3 HF 방사함	10 V/m
		EN 61000-4-4 Burst	2 kV
		EN 61000-4-6 HF 전도됨	10 V
쇼크 내구성			400 g
MTTF	[년 (해)]	510	
기계적 데이터			
무게	[g]	113,5	
마운팅 타입		M8 x 1,25	
재질		PBT; PC; 플루오르 탄성고무 (FKM); 스텐레스 (1.4404 / 316L)	
조임 토크	[Nm]	15	
디스플레이 / 작동 요소			
디스플레이		작동	LED, 녹색
		스위칭 상태	LED, 황색
규모로		yes	
작동 요소		세팅 링	세팅 링
비고			
포장당		1 갯수	

VKV021

유도형 스위칭 포인트 세팅을 보유한 진동 모니터

VIBRATION MONITOR

전기적 연결

커넥터: 1 x M12; 코딩: A

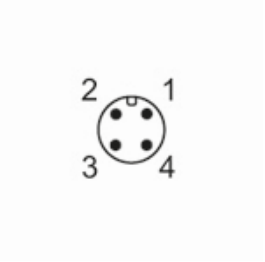

연결부

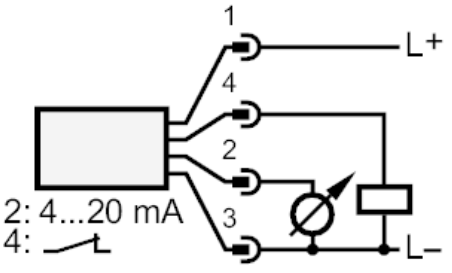

1	L+
2	4...20 mA
3	GND
4	스위치 출력