TA3105

온도 트랜스미터

TA-025CLEM14-A-ZVG/US

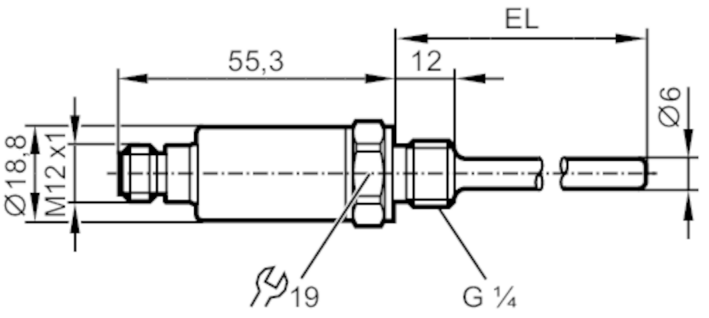

제품 특성			
입력부 및 출력부 수효		아날로그 출력 수: 1	
측정범위		-50...150 °C	-58...302 °F
프로세스 커넥션		나사로 접속 G 1/4 외부 스레드	
설치 길이 EL	[mm]	25	
어플리케이션			
특수성(시스템)		금으로 도금한 접속점	
측정요소		1 x Pt 1000; (DIN EN 60751에 준수함, A등급)	
매체		액체 및 가스 매체	
정격압력	[bar]	400	
전기적 데이터			
동작 전압	[V]	10...30 DC; (cULus를 준수한 "supply class 2")	
전류소모	[mA]	< 30	
보호 클래스		III	
양극성 전환 방지		yes	
입력 / 출력			
입력부 및 출력부 수효		아날로그 출력 수: 1	
출력			
출력의 전체 수		1	
출력 시그널		아날로그 시그널	
아날로그 출력 수		1	
아날로그 전류 출력	[mA]	4...20	
최대 부하	[Ω]	(Ub - 8,5 V) / 21,5 mA; 24 V: 720 Ω	
쇼트방지		yes	
과부하 방지		yes	
측정 범위 / 설정 범위			
측정범위		-50...150 °C	-58...302 °F
해상도			
아날로그 출력 해상도	[K]	0,04	
정확성 / 편차			
정밀 아날로그 출력	[K]	± 0,3 + (± 0,1 % MS)	

TA3105

온도 트랜스미터

TA-025CLEM14-A-ZVG/US

온도계수	[간격의 % / 10K]	0,1; (추천 조건인 25 ± 5 °C로 부터의 이탈의 경우)

반응시간

응답 동력 T05 / T09	[s]	1 / 3; (독일 공업규격(DIN) 유럽규격(EN) 60751에 의함)

작동 조건

주변온도	[°C]	-40...100
저장온도	[°C]	-40...100
보호등급		IP 68; IP 69K

테스트 / 인증서

EMC	DIN EN 61000-6-2	
	DIN EN 61000-6-3	
쇼크 내구성	DIN EN 60068-2-27	50 g (11 ms)
진동 내구성	DIN EN 60068-2-6	20 g (10...2000 Hz)
MTTF	[년 (해)]	1092
UL 인증서	UL 인증서 번호	K005

기계적 데이터

무게	[g]	89
크기	[mm]	Ø 18,8
재질		스텐레스 (1.4404 / 316L); PEI; 플루오르 탄성고무 (FKM)
재질 (침수부품)		스텐레스 (1.4404 / 316L); 플루오르 탄성고무 (FKM)
프로세스 커넥션		나사로 접속 G 1/4 외부 스레드
프로브 직경	[mm]	6
설치 길이 EL	[mm]	25

비고

비고	정확한 값은 흐르는 물에 적용됨
	UL 참조: 과전류 방지기능이 있는 저전압 회로에 사용하기 위함
	UL873 탭에 따름 28.1 또는 Imax = 100/Ub (Ub = 회로 전압)
포장당	1 갯수

전기적 연결

커넥터: 1 x M12; 코딩: A; 접촉점: 금으로 도금함

TA3105

온도 트랜스미터

TA-025CLEM14-A-ZVG/US

연결부

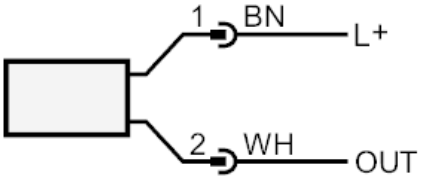

OUT:	아날로그 출력 DIN EN 60947-5-2가 준수된 색상