SDG850

압축공기 미터

SDG8"/METRIS PB DN200

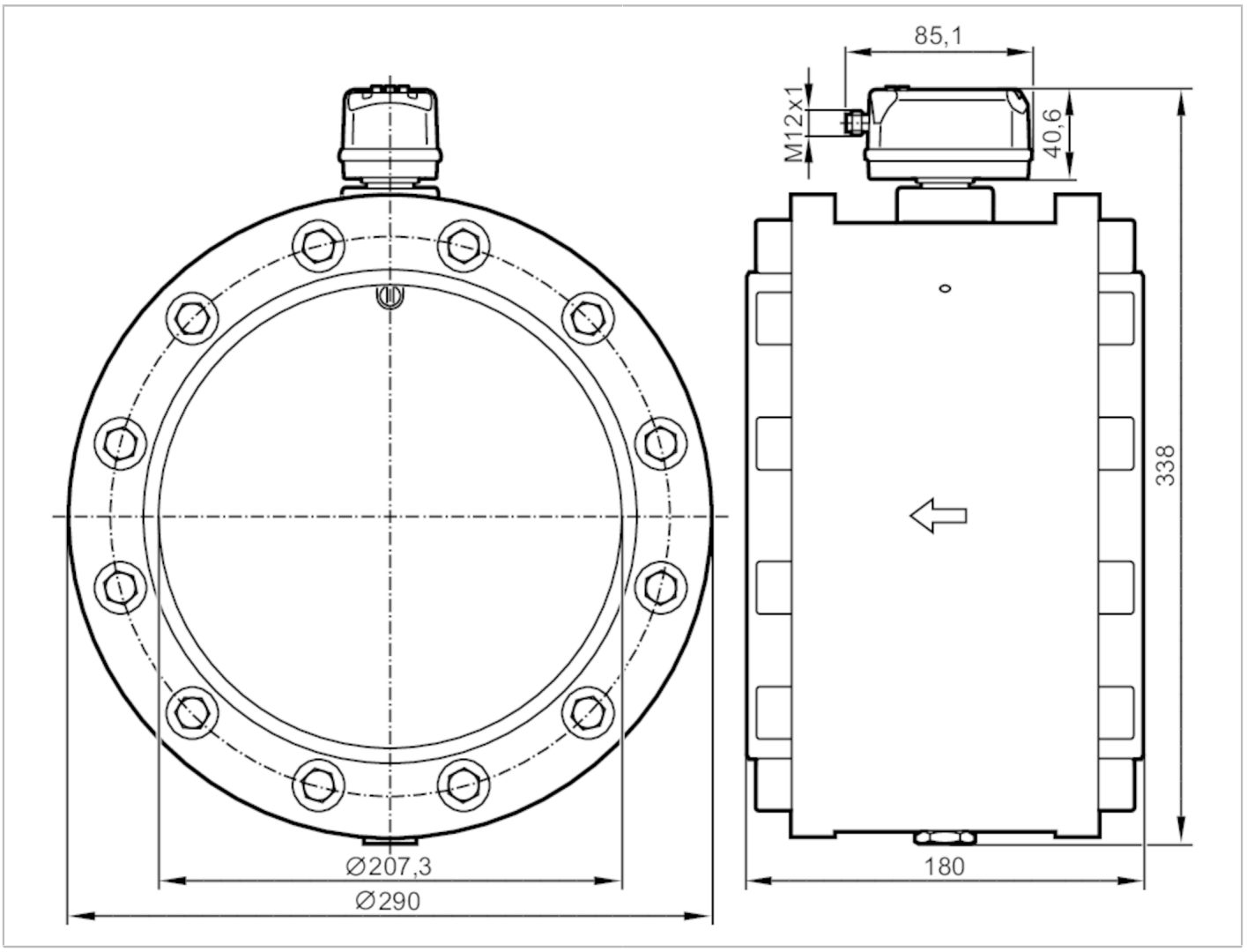

제품 특성			
입력부 및 출력부 수효		디지털 출력 수: 2; 아날로그 출력 수: 1	
측정범위		0,6...143,9 m/s	73...17480 m³/h
프로세스 커넥션		플랜지 DN200 ~에 따르면:DIN EN 10220	
어플리케이션			
어플리케이션		산업용 어플리케이션	
매체		가동기압	
매체 온도	[°C]	-10...60	
최소 버스트 압력	[bar]	64	
최소 버스트 압력	[MPa]	6,4	
정격압력	[bar]	16	
정격압력	[MPa]	1,6	
전기적 데이터			
동작 전압	[V]	18...30 DC; (SELV/PELV에 대하여)	
전류소모	[mA]	< 80	
보호 클래스		III	

SDG850

압축공기 미터

SDG8"/METRIS PB DN200

양극성 전환 방지		yes
Power-on 지연시간	[s]	1
입력 / 출력		
입력부 및 출력부 수효		디지털 출력 수: 2; 아날로그 출력 수: 1
입력		
입력		카운터 리셋
출력		
출력 시그널		스위칭 시그널; 아날로그 시그널; 펄스 시그널; IO-Link; (구성가능)
전기적 디자인		PNP/NPN
디지털 출력 수		2
출력 기능		normally open / normally closed; (파라메터화 가능)
최대 전압강하 스위칭 출력 DC	[V]	2,5
스위칭 출력 DC의 영구적 전류 등급	[mA]	150; (출력당)
아날로그 출력 수		1
아날로그 전류 출력	[mA]	4...20; (확장가능)
최대 부하	[Ω]	500
임펄스 출력		사용량-계량기
쇼트방지		yes
쇼트방지 타입		펄스
과부하 방지		yes
측정 범위 / 설정 범위		

측정범위		0,6...143,9 m/s	73...17480 m³/h
표시영역		1,2...172,7 m/s	146...20976 m³/h
보폭		0,1 m/s	1 m³/h
압력감시			
측정범위	[bar]	-1...16	
표시영역	[bar]	-1...20	
해상도	[bar]	0,05	
세트 포인트 SP	[bar]	-0,92...16	
리셋 포인트 rP	[bar]	-1...15,92	
아날로그 시작포인트	[bar]	-1...12,8	
아날로그 끝포인트	[bar]	2,2...16	
증분	[bar]	0,01	
용적유량 모니터링			
측정범위		0...100000000 m³	0...353146667,2 scf
표시영역		0...100000000 m³	0...353146667,2 scf
세트 포인트 SP		0,001...10000000 m³	0,05...353146667,2 scf
전기충격(임펄스) 값		0,001...10000000 m³	0,05...353146667,2 scf
증분		0,0001 m³	0,005 scf
임펄스 길이	[s]	0,002...2	
온도 모니터링			
측정범위		-10...60 °C	14...140 °F
표시영역		-24...74 °C	-11,2...165,2 °F

SDG850

압축공기 미터

SDG8"/METRIS PB DN200

해상도	0,2 °C	0,5 °F
세트 포인트 SP	-9,7...60 °C	14,6...140 °F
리셋 포인트 rP	-10...59,7 °C	14...139,4 °F
아날로그 시작포인트	-10...46 °C	14...114,8 °F
아날로그 끝포인트	4...60 °C	39,2...140 °F
증분	0,1 °C	0,1 °F

정확성 / 편차

정확성 (측정영역 내에서)	클래스 141: ± (3 % MW + 0,3 % MEW); 클래스 344: ± (6 % MW + 0,6 % MEW) ; ISO 8573-1:2010가 준수된 공기 품질; 기준 조건: 인렛 (inlet) 파이프 길이 >= 302 cm 아웃렛 (outlet) 파이프 길이 >= 51 cm; 기준 온도: 18..26 °C; 표준 관류량 73...7896 m³/h; (표준 관류량 DIN_ISO_2533 15 °C , 1013,25 mbar, 0 % r.H.)
압력감시	
반복성 [최종 값의 %]	± 0,2
특성곡선 이탈 [최종 값의 %]	< ± 0,5; (BFSL = Best Fit Straight Line (최소값 조정))
스팬의 최대 온도계수 (TEMPCO) [% MEW / 10 K]	± 0,3
제로 포인트의 최대 온도계수 [% MEW / 10 K]	± 0,1
온도 모니터링	
정확성 [K]	± 0,5; (유량 측정 영역 한계점에서의 매체 유량)

반응시간

반응시간 [s]	0,1; (dAP = 0)
댐핑 프로세스 값 dAP [s]	0...5
압력감시	
반응시간 [s]	0,05
온도 모니터링	
응답 동력 T05 / T09 [s]	T09 = 0,5

스프트웨어 / 프로그래밍

파라메터 셋팅 옵션	히스테리시스 / 윈도; normally open / normally closed; 전류/펄스 출력; 디스플레이가 회전되며 switched off 될 수 있습니다.; 디스플레이 유닛; 토탈라이져

인터페이스

통신 인터페이스	IO-Link	
전송 타입	COM2 (38,4 kBaud)	
IO 링크 수정	1.1	
SDCI 표준	IEC 61131-9 CDV	
프로파일	Digital Measuring Sensor (0x800A), Identification and Diagnosis (0x4000)	
SIO 모드	yes	
필수 마스터 포트 타입	A	
프로세스 데이터 아날로그	8	
프로세스 데이터 바이너리	2	
최소 프로세스 주기시간 [ms]	7,2	
DevideIDs 지원됨	**작동 방식**	**DeviceID**
	default	1545

SDG850

압축공기 미터

SDG8"/METRIS PB DN200

작동 조건		
주변온도	[°C]	0...60
저장온도	[°C]	-20...85
최대 상대 공기습도	[%]	90
보호등급		IP 65; IP 67

테스트 / 인증서			
EMC		DIN EN 60947-5-9	
진동 내구성		DIN EN 68000-2-6	5 g (10...2000 Hz)
MTTF	[년 (해)]	167	
압력 장비 지침		Modul A; 그룹 2 유체용으로 사용될 수 있습니다.; 요청시 그룹 1 유체	

기계적 데이터		
무게	[g]	37790
재질		PBT/PC-GF30; PPS GF40; 스텐레스 (1.4301 / 304); 스텐레스 (1.4305 / 303); 스텐레스 (1.4404 / 316L); 플루오르 탄성고무 (FKM)
재질 (침수부품)		스텐레스 (1.4301 / 304); 스텐레스 (1.4404 / 316L); 플루오르 탄성고무 (FKM); 세라믹 유리를 부동상태로 바꿈; PPS GF40; Al2O3 (세라믹); 아크릴산염; 파이프 섹션: 금속 아연도금
프로세스 커넥션		플랜지 DN200 ~에 따르면:DIN EN 10220

디스플레이 / 작동 요소		
디스플레이		컬러 디스플레이 1,44", 128 x 128 화소(화면 구성단위)
		2 x LED, 황색

비고	
비고	MW = 측정값
	MEW = 측정영역의 최종값
	D = 내부 파이프 직경
	측정범위, 디스플레이 그리고 세팅범위등은 DIN ISO 2533을 준수한 전기 용적규격에 해당됩니다.
	설치와 작동에 대한 정보는 설명서를 참조하시기 바랍니다.
포장당	1 갯수

전기적 연결

커넥터: 1 x M12; 코딩: A

SDG850

압축공기 미터

SDG8"/METRIS PB DN200

연결부

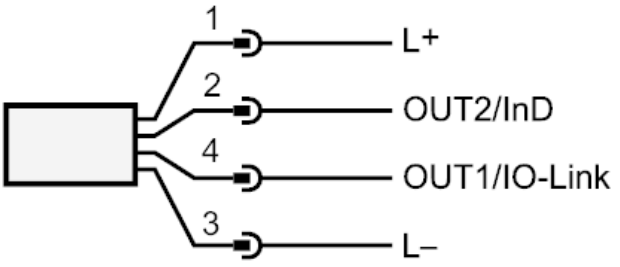

OUT1/IO-Link:	스위치 출력 유량 스위치 출력 온도 스위치 출력 압력 임펄스 출력 수량 미터 시그널 출력 미리 예정된 수량
OUT2/InD:	스위치 출력 유량 스위치 출력 온도 스위치 출력 압력 아날로그 출력 유량 아날로그 출력 온도 아날로그 출력 압력 시그널 출력 미리 예정된 수량 임펄스 출력 수량 미터 입력 카운터 리셋