PY2068

디스플레이가 있는 압력센서

PN-+,2BRBR14-MFRKG/US /V

제품번호가 더 이상 유효하지 않음 - 보관 항목 (아카이브)

대체 제품: PN2098 또는 PN2169
대체품과 액세서리를 선택하실 경우 혹시라도 기술정보에 착오가 있는지의 여부를 주의하십시오 !

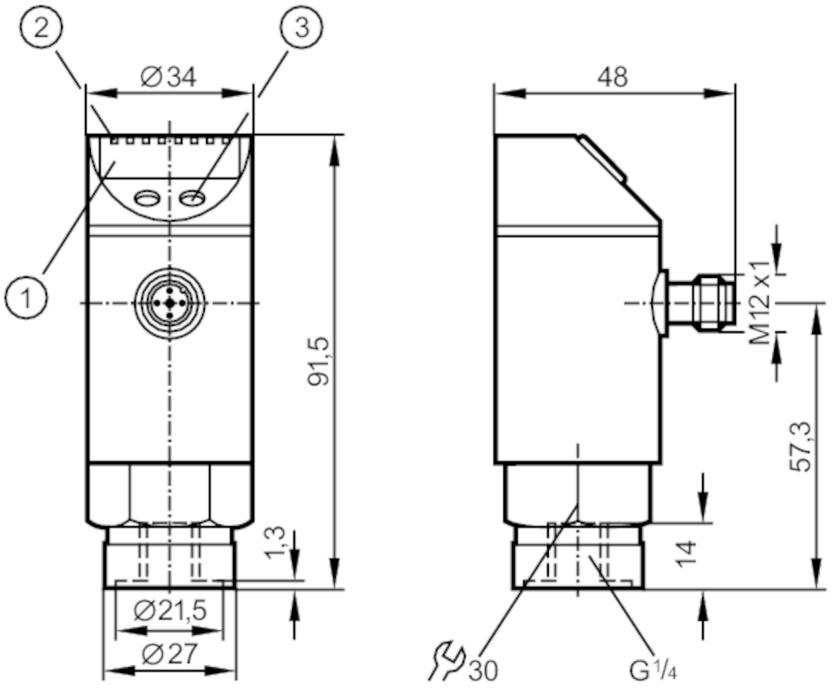

1 알파벳 번호 디스플레이; 4 자릿수
2 LED 디스플레이 유닛 / 스위칭 상태
3 프로그래밍 버튼

제품 특성				
입력부 및 출력부 수효	디지털 출력 수: 1; 아날로그 출력 수: 1			
측정범위	-0,25...0,25 bar	-250...250 mbar	-3,63...3,63 psi	-25...25 kPa
프로세스 커넥션	나사로 접속 G 1/4 나사 내면홈			
어플리케이션				
특수성(시스템)	금으로 도금한 접속점			
매체	액체 및 가스 매체			
매체 온도 [°C]	-25...80			
최소 버스트 압력	30000 mbar	435 psi	3000 kPa	
정격압력	6000 mbar	87 psi	600 kPa	
압력 타입	상대압력			
전기적 데이터				
동작 전압 [V]	18...32 DC			
전류소모 [mA]	< 50			
최소 절연 내구성 [MΩ]	100; (500 V DC)			
보호 클래스	III			
양극성 전환 방지	yes			

PY2068

디스플레이가 있는 압력센서

PN-+,2BRBR14-MFRKG/US /V

Power-on 지연시간	[s]	0,5
내장된 watchdog		yes

입력 / 출력

입력부 및 출력부 수효		디지털 출력 수: 1; 아날로그 출력 수: 1

출력

출력의 전체 수		2
출력 시그널		스위칭 시그널; 아날로그 시그널; (구성가능)
전기적 디자인		PNP/NPN
디지털 출력 수		1
출력 기능		normally open / normally closed; (파라메터화 가능)
최대 전압강하 스위칭 출력 DC	[V]	2
스위칭 출력 DC의 영구적 전류 등급	[mA]	250
스위칭 주파수 DC	[Hz]	6
아날로그 출력 수		1
아날로그 전류 출력	[mA]	4...20; (확장가능 1:4)
최대 부하	[Ω]	(Ub - 10 V) / 20 mA
아날로그 전압 출력	[V]	0...10; (확장가능 1:4)
최소 부하 내구성	[Ω]	2000
쇼트방지		yes
쇼트방지 타입		펄스
과부하 방지		yes

측정 범위 / 설정 범위

측정범위	-0,25...0,25 bar	-250...250 mbar	-3,63...3,63 psi	-25...25 kPa
세트 포인트 SP	-248...250 mbar	-3,61...3,63 psi	-24,8...25 kPa	
리셋 포인트 rP	-250...248 mbar	-3,63...3,6 psi	-25...24,8 kPa	
아날로그 시작포인트	-250...125 mbar	-3,63...1,82 psi	-25...12,5 kPa	
아날로그 끝포인트	-125...250 mbar	-1,82...3,63 psi	-12,5...25 kPa	
증분	1 mbar	0,01 psi	0,1 kPa	

정확성 / 편차

스위칭 포인트 정확도	[간격의 %]	< ± 0,2; (Turn down 1:1)
반복성	[간격의 %]	< ± 0,1; (온도 변동 < 10 K; Turn down 1:1)
특성곡선 이탈	[간격의 %]	< ± 0,2; (Turn down 1:1 , 선형성, 히스테리시스 및 반복성 포함 , DIN EN IEC 62828-1에 대한 한계값 세팅)
선형 편차	[간격의 %]	< ± 0,1; (Turn down 1:1)
히스테리시스 편차	[간격의 %]	< ± 0,1; (Turn down 1:1)
장기 견고성	[간격의 %]	< ± 0,1; (Turn down 1:1; 1년 마다)
온도 계수 제로 포인트	[간격의 % / 10K]	< ± 0,2; (0...70 °C)
온도 계수 스팬	[간격의 % / 10K]	< ± 0,2; (0...70 °C)

반응시간

반응시간	[ms]	< 100
댐핑 프로세스 값 dAP	[s]	0,1...100

PY2068

디스플레이가 있는 압력센서

PN-+,2BRBR14-MFRKG/US /V

아날로그 출력 dAA를 위한 댐핑	[s]	0,1...100	
최대 반응시간 아날로그 출력	[ms]	100	
스프트웨어 / 프로그래밍			
파라메터 셋팅 옵션		히스테리시스 / 윈도; normally open / normally closed; 스위칭 로직; 전류/전압 출력; 댐핑; 표시된 값의 적용; 디스플레이가 회전되며 switched off 될 수 있습니다.; 디스플레이 유닛; 제로 포인트; 스팬	
작동 조건			
주변온도	[°C]	-25...80	
저장온도	[°C]	-40...100	
보호등급		IP 65	
테스트 / 인증서			
EMC		EN 61000-4-2 ESD	4 kV CD / 8 kV AD
		EN 61000-4-3 HF 방사함	10 V/m
		EN 61000-4-4 Burst	2 kV
		EN 61000-4-5 Surge	0,5/1 kV
		EN 61000-4-6 HF 전도됨	10 V
쇼크 내구성		DIN IEC 68-2-27	50 g (11 ms)
진동 내구성		DIN IEC 68-2-6	20 g (10...2000 Hz)
MTTF	[년 (해)]	181,26	
압력 장비 지침		sound engineering practice; 그룹 2 유체용으로 사용될 수 있습니다.; 요청시 그룹 1 유체	
기계적 데이터			
무게	[g]	287,5	
하우징		원통형의	
크기	[mm]	Ø 34 / L = 91,5	
재질		스텐레스 (1.4301 / 304); PC; PBT; PA; 플루오르 탄성고무 (FKM)	
재질 (침수부품)		스텐레스 (1.4305 / 303); 세라믹; 플루오르 탄성고무 (FKM)	
최소 압력 주기		1 억	
프로세스 커넥션		나사로 접속 G 1/4 나사 내면홈	
통합된 제한 요소		no (can be retrofitted)	
디스플레이 / 작동 요소			
디스플레이		디스플레이 유닛	4 x LED, 녹색
		스위칭 상태	LED, 황색
		기능표시	알파벳 번호 디스플레이;, 4 자릿수
		측정값	알파벳 번호 디스플레이;, 4 자릿수
디스플레이 유닛		mbar; kPa; psi; 스팬의 % 표시	
비고			
포장당		1 갯수	

PY2068

디스플레이가 있는 압력센서

PN-+,2BRBR14-MFRKG/US /V

전기적 연결

커넥터: 1 x M12; 코딩: A; 접촉점: 금으로 도금함

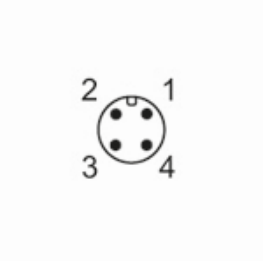

연결부

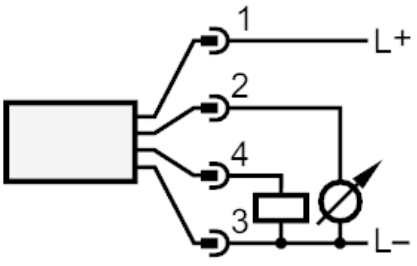

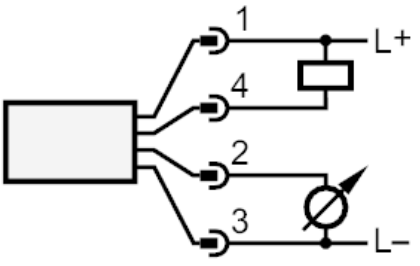

OUT1	스위치 출력
OUT2	아날로그 출력