PI1695

디스플레이를 보유한 플러쉬 압력센서

PI-004-REA01-E-ZVG/US/ /P

단종제품

대체 제품: PI2895 또는 PI2795
대체품과 액세서리를 선택하실 경우 혹시라도 기술정보에 착오가 있는지의 여부를 주의하십시오 !

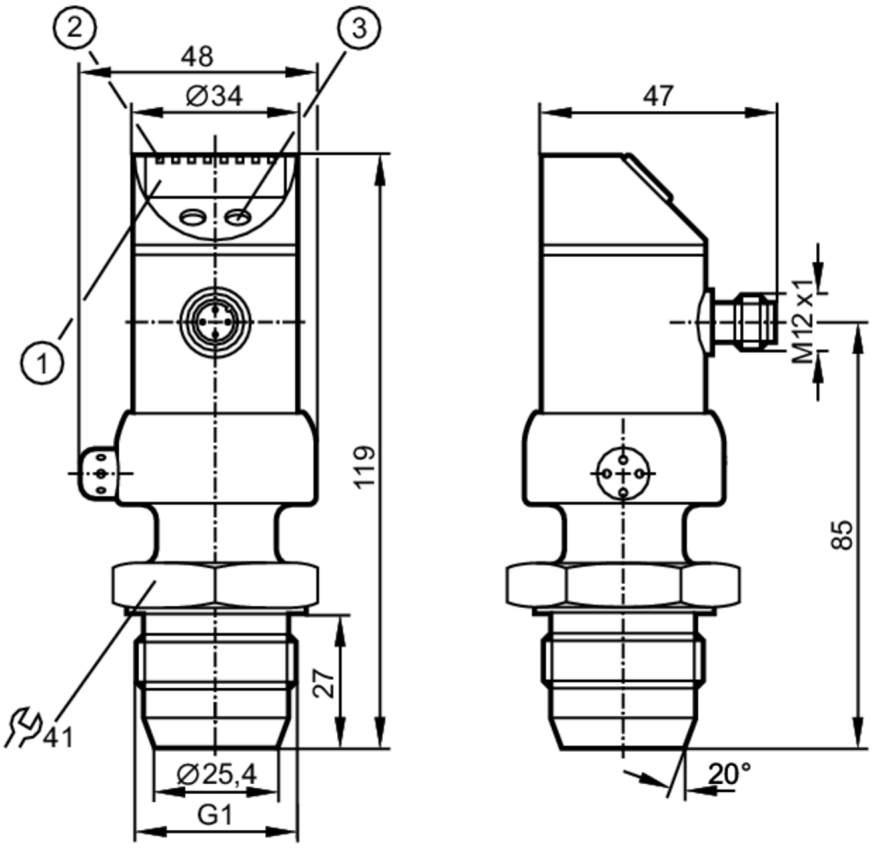

1 알파벳 번호 디스플레이; 4 자릿수
2 LEDs
3 프로그래밍 버튼

EC 1935/2004 EHEDG Tested

제품 특성			
입력부 및 출력부 수효	아날로그 출력 수: 1		
측정범위	-1...4 bar	-14,5...58 psi	-100...400 kPa
프로세스 커넥션	나사로 접속 G 1 외부 스레드 씰링 콘		
어플리케이션			
특수성(시스템)	금으로 도금한 접속점		
어플리케이션	식음료 산업계를 위한 매립형 마운팅 가능		
설치	350° 회전되는 하우징		
매체	연고형태이면서 고체 형태인 매체; 액체 및 가스 매체		
매체 온도 [°C]	-25...125; (145 max. 1h)		
최소 버스트 압력	100 bar	1450 psi	10000 kPa
정격압력	30 bar	435 psi	3000 kPa
압력 타입	상대압력		

PI1695

디스플레이를 보유한 플러쉬 압력센서

PI-004-REA01-E-ZVG/US/ /P

세척 가능하지 않은 부분 (dead space)이 없음		yes		
전기적 데이터				
동작 전압	[V]	20...32 DC		
최소 절연 내구성	[MΩ]	100; (500 V DC)		
보호 클래스		III		
양극성 전환 방지		yes		
Power-on 지연시간	[s]	0,5		
Switch-on 피크 전류	[mA]	6		
Switch-on 피크 전류 지속시간	[ms]	30		
내장된 watchdog		yes		
입력 / 출력				
입력부 및 출력부 수효		아날로그 출력 수: 1		
출력				
출력의 전체 수		1		
출력 시그널		아날로그 시그널		
아날로그 출력 수		1		
아날로그 전류 출력	[mA]	4...20, 도치된; (확장가능 1:4)		
최대 부하	[Ω]	300		
과부하 방지		yes		
측정 범위 / 설정 범위				
측정범위		-1...4 bar	-14,5...58 psi	-100...400 kPa
아날로그 시작포인트		-1...3 bar	-14,5...43,5 psi	-100...300 kPa
아날로그 끝포인트		0...4 bar	0...58 psi	0...400 kPa
증분		0,005 bar	0,05 psi	0,5 kPa
공장설정			ASP = 0,000 bar	AEP = 4,000 bar
정확성 / 편차				
반복성	[간격의 %]	< ± 0,1; (온도 변동 < 10 K; Turn down 1:1)		
특성곡선 이탈	[간격의 %]	< ± 0,2; (Turn down 1:1 , 선형성, 히스테리시스 및 반복성 포함 , DIN EN IEC 62828-1에 대한 한계값 세팅)		
선형 편차	[간격의 %]	< ± 0,15; (Turn down 1:1)		
히스테리시스 편차	[간격의 %]	< ± 0,15; (Turn down 1:1)		
장기 견고성	[간격의 %]	< ± 0,1; (Turn down 1:1; 1년 마다)		
온도 계수 제로 포인트	[간격의 % / 10K]	< ± 0,05; (0...70 °C)		
온도 계수 스팬	[간격의 % / 10K]	< ± 0,15; (0...70 °C)		
반응시간				
아날로그 출력 dAA를 위한 댐핑	[s]	0,1...100		
최대 반응시간 아날로그 출력	[ms]	40		
스프트웨어 / 프로그래밍				
파라메터 셋팅 옵션		제로 포인트; 스팬		
작동 조건				
주변온도	[°C]	-25...80		

PI1695

디스플레이를 보유한 플러쉬 압력센서

PI-004-REA01-E-ZVG/US/ /P

저장온도	[°C]	-40...100	
보호등급		IP 67; IP 69K	
테스트 / 인증서			
EMC		EN 61000-4-2 ESD	4 kV CD / 8 kV AD
		EN 61000-4-3 HF 방사함	10 V/m
		EN 61000-4-4 Burst	2 kV
		EN 61000-4-5 Surge	0,5/1 kV
		EN 61000-4-6 HF 전도됨	10 V
쇼크 내구성		DIN IEC 68-2-27	50 g (11 ms)
진동 내구성		DIN IEC 68-2-6	20 g (10...2000 Hz)
MTTF	[년 (해)]	238	
기계적 데이터			
무게	[g]	440,6	
재질		스텐레스 (1.4404 / 316L); PC; PBT; PEI; 플루오르 탄성고무 (FKM); PTFE	
재질 (침수부품)		세라믹 (99,9 % Al2O3); 스텐레스 (1.4435 / 316L); 표면 특성: Ra < 0,4 / Rz 4; PTFE	
최소 압력 주기		1 억	
프로세스 커넥션		나사로 접속 G 1 외부 스레드 씰링 콘	
디스플레이 / 작동 요소			
디스플레이		디스플레이 유닛	4 x LED, 녹색
		기능표시	알파벳 번호 디스플레이;, 4 자릿수
		측정값	알파벳 번호 디스플레이;, 4 자릿수
디스플레이 유닛		bar; psi; kPa; 스팬의 % 표시	
비고			
비고		3A-인증서는 단지 3A-인증서를 획득한 어댑터로 설치되는 경우만 유효합니다.	
포장당		1 갯수	

전기적 연결

커넥터: 1 x M12; 코딩: A; 접촉점: 금으로 도금함

PI1695

디스플레이를 보유한 플러쉬 압력센서

PI-004-REA01-E-ZVG/US/ /P

연결부

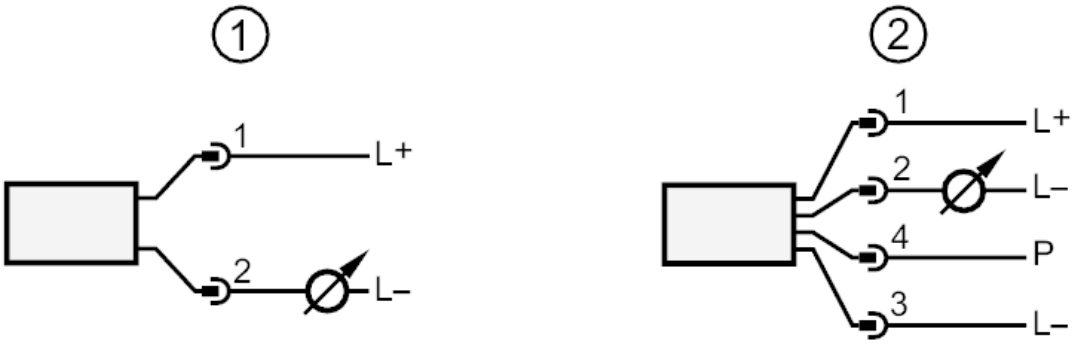

1: 일반 작동
2: 프로그래밍 작동(P = EPS- / FDT-인터페이스를 통한 의사소통)