PG2796

아날로그 디스플레이를 보유한 매립형 압력센서

PG-2,5-REA01-MFRKG/US/ /P

대체품과 액세서리를 선택하실 경우 혹시라도 기술정보에 착오가 있는지의 여부를 주의하십시오 !

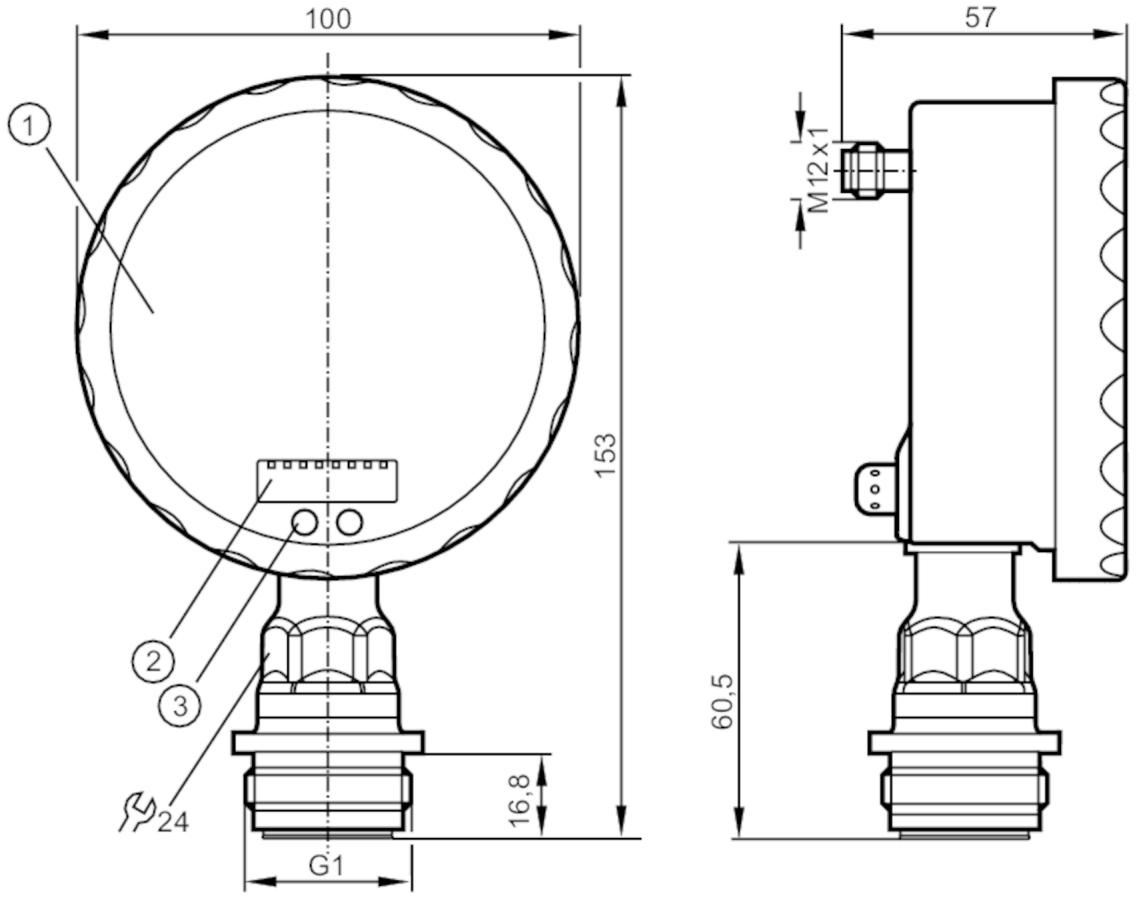

1 아날로그 디스플레이
2 알파벳 번호 디스플레이; 4 자릿수
3 터치버튼(프로그래밍 버튼)

ACS CE CRN cULus LISTED EC 1935/2004 EHEDG Certified FCM FDA Reg31 UKCA

제품 특성			
입력부 및 출력부 수효	디지털 출력 수: 1; 아날로그 출력 수: 1		
측정범위	-0,124...2,5 bar	-124...2500 mbar	-1,8...36,27 psi
프로세스 커넥션	나사로 접속 G 1 외부 스레드 Aseptoflex Vario		

어플리케이션		
특수성(시스템)	금으로 도금한 접속점	
어플리케이션	식음료 산업계를 위한 매립형 마운팅 가능	
매체	연고형태이면서 고체 형태인 매체; 액체 및 가스 매체	
매체 온도 [°C]	-25...125; (145 max. 1h)	
최소 버스트 압력	50 bar	725 psi
정격압력	20 bar	290 psi
압력 타입	상대압력	
세척 가능하지 않은 부분 (dead space)이 없음	yes	

PG2796

아날로그 디스플레이를 보유한 매립형 압력센서

PG-2,5-REA01-MFRKG/US/ /P

MAWP (CRN에 따른 어플리케이션용)	[bar]	20
전기적 데이터		
동작 전압	[V]	18...32 DC
전류소모	[mA]	< 70; (24 V)
최소 절연 내구성	[MΩ]	100; (500 V DC)
보호 클래스		III
양극성 전환 방지		yes
Power-on 지연시간	[s]	6
측정원칙		정수(hydrostatic)의
내장된 watchdog		yes
입력 / 출력		
입력부 및 출력부 수효		디지털 출력 수: 1; 아날로그 출력 수: 1
출력		
출력의 전체 수		2
출력 시그널		스위칭 시그널; 아날로그 시그널; (구성가능)
전기적 디자인		PNP/NPN
디지털 출력 수		1
출력 기능		normally open / normally closed; (파라메터화 가능)
최대 전압강하 스위칭 출력 DC	[V]	2
스위칭 출력 DC의 영구적 전류 등급	[mA]	250
스위칭 주파수 DC	[Hz]	50
아날로그 출력 수		1
아날로그 전류 출력	[mA]	4...20, 도치된; (확장가능)
최대 부하	[Ω]	(Ub - 10 V) / 20 mA
쇼트방지		yes
쇼트방지 타입		펄스
과부하 방지		yes

측정 범위 / 설정 범위			
측정범위	-0,124...2,5 bar	-124...2500 mbar	-1,8...36,27 psi
세트 포인트 SP	-0,12...4 bar	-1,74...58,02 psi	
리셋 포인트 rP	-0,124...3,996 bar	-1,8...57,96 psi	
아날로그 시작포인트	-0,124...3,37 bar	-1,8...48,87 psi	
아날로그 끝포인트	0,5...4 bar	7,26...58,02 psi	
증분	0,002 bar	0,03 psi	

정확성 / 편차		
스위칭 포인트 정확도	[간격의 %]	< ± 0,2; (Turn down 1:1)
반복성	[간격의 %]	< ± 0,1; (온도 변동 < 10 K; Turn down 1:1)
특성곡선 이탈	[간격의 %]	< ± 0,2; (Turn down 1:1 , 선형성, 히스테리시스 및 반복성 포함 , DIN EN IEC 62828-1에 대한 한계값 세팅)
선형 편차	[간격의 %]	< ± 0,15; (Turn down 1:1)
히스테리시스 편차	[간격의 %]	< ± 0,15; (Turn down 1:1)
장기 견고성	[간격의 %]	< ± 0,1; (Turn down 1:1; 1년 마다)

PG2796

아날로그 디스플레이를 보유한 매립형 압력센서

PG-2,5-REA01-MFRKG/US/ /P

온도 계수 제로 포인트 [간격의 % / 10K]	< ± 0,05; (0...70 °C)	
온도 계수 스팬 [간격의 % / 10K]	< ± 0,15; (0...70 °C)	
반응시간		
반응시간 [ms]	< 10	
댐핑 프로세스 값 dAP [s]	0,01...30	
아날로그 출력 dAA를 위한 댐핑 [s]	0,01...30	
아날로그 출력에서 반응시간 단계 [ms]	25	
작동 조건		
주변온도 [°C]	-25...80	
저장온도 [°C]	-40...100	
보호등급	IP 67; IP 69K	
테스트 / 인증서		
EMC	EN 61000-4-2 ESD	4 kV CD / 8 kV AD
	EN 61000-4-3 HF 방사함	10 V/m
	EN 61000-4-4 Burst	2 kV
	EN 61000-4-5 Surge	0,5/1 kV
	EN 61000-4-6 HF 전도됨	10 V
쇼크 내구성	DIN IEC 68-2-27	50 g (11 ms)
진동 내구성	DIN IEC 68-2-6	20 g (10...2000 Hz)
MTTF [년 (해)]	100	
인증서에 대한 주의	공장 인증서 다운로드: www.factory-certificate.ifm	
기계적 데이터		
무게 [g]	521,3	
재질	스텐레스 (1.4404 / 316L); PA; 플루오르 탄성고무 (FKM); PTFE; 조망 유리: 코팅처리된 안전 유리 4 mm	
재질 (침수부품)	세라믹 (99,9 % Al2O3); 스텐레스 (1.4435 / 316L); 표면 특성: Ra < 0,4 / Rz 4; PTFE	
최소 압력 주기	1 억	
프로세스 커넥션	나사로 접속 G 1 외부 스레드 Aseptoflex Vario	
디스플레이 / 작동 요소		
디스플레이	디스플레이 유닛	2 x LED, 녹색
	스위칭 상태	LED, 황색
	스위치 접점	LED 링, 적색
	기능표시	알파벳 번호 디스플레이;, 적색 4 자릿수
	측정값	아날로그 디스플레이, 0...350° 유닛이 분리되면 회전 가능하고 포인터가 보이지 않습니다.
	측정값	알파벳 번호 디스플레이;, 적색 4 자릿수
규모로	yes	
확장된 디스플레이 영역 (최대)	4 bar	58,02 psi
비고		
비고	확장된 디스플레이 범위에서의 특성편차: 최대와 최소차의 1,5 %	
	확장된 디스플레이 영역에서의 스위칭 포인트 정확성: 스팬의 1.5 % 표시	
포장당	1 갯수	

PG2796

아날로그 디스플레이를 보유한 매립형 압력센서

PG-2,5-REA01-MFRKG/US/ /P

전기적 연결

커넥터: 1 x M12; 코딩: A; 접촉점: 금으로 도금함

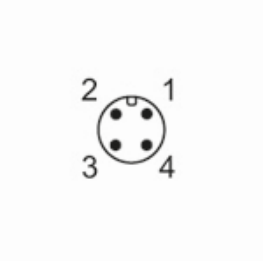

연결부

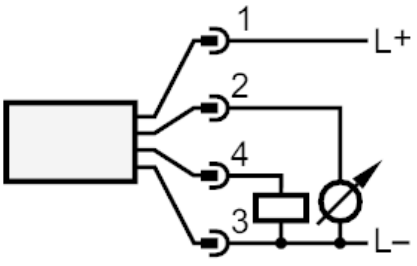

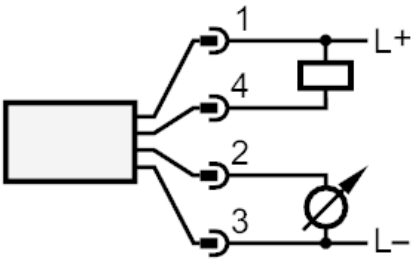

OUT1	스위치 출력
OUT2	아날로그 출력