PF3656

플러쉬 압력센서

PF-2,5-REA01-KFPKG/US/ /P

제품번호가 더 이상 유효하지 않음 - 보관 항목 (아카이브)

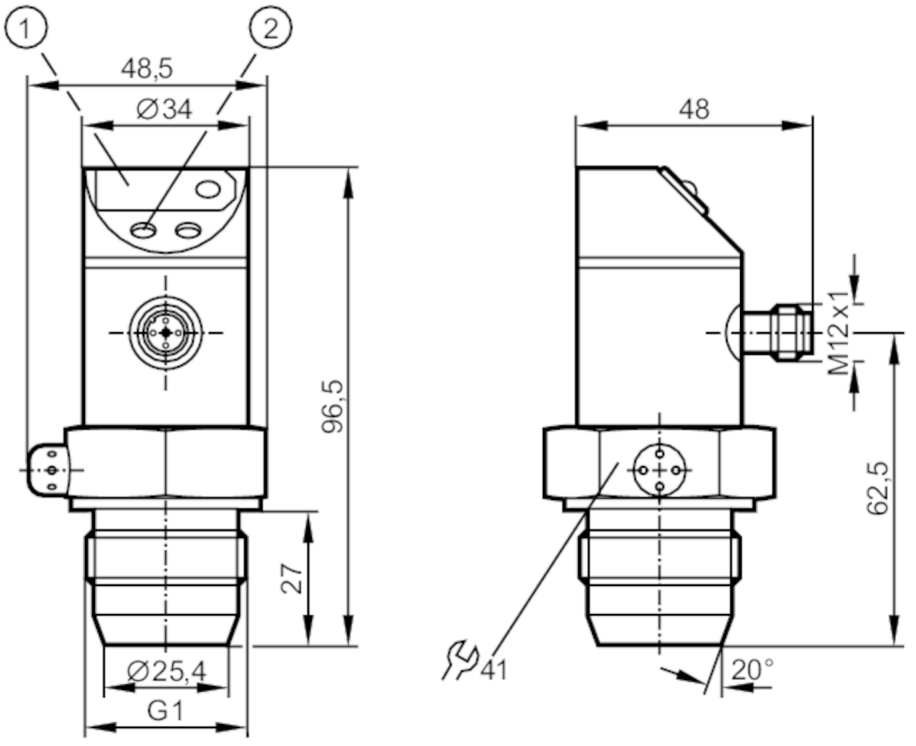

1 7 세그먼트 LED 디스플레이
2 프로그래밍 버튼

제품 특성		
입력부 및 출력부 수효		디지털 출력 수: 1; 아날로그 출력 수: 1
측정범위	[bar]	0...2,5
프로세스 커넥션		나사로 접속 G 1 외부 스레드
어플리케이션		
특수성(시스템)		금으로 도금한 접속점
어플리케이션		식음료 산업계를 위한 매립형 마운팅 가능
설치		350° 회전되는 하우징
매체		연고형태이면서 고체 형태인 매체; 액체 및 가스 매체
매체 온도	[°C]	-25...80
최소 버스트 압력	[bar]	50
정격압력	[bar]	20
압력 타입		상대압력
세척 가능하지 않은 부분 (dead space)이 없음		yes
전기적 데이터		
동작 전압	[V]	20...30 DC
전류소모	[mA]	< 60

PF3656

플러쉬 압력센서

PF-2,5-REA01-KFPKG/US/ /P

최소 절연 내구성	[MΩ]	100; (500 V DC)
보호 클래스		III
양극성 전환 방지		yes
Power-on 지연시간	[s]	0,2
내장된 watchdog		yes

입력 / 출력

입력부 및 출력부 수효		디지털 출력 수: 1; 아날로그 출력 수: 1

출력

출력의 전체 수		2
출력 시그널		스위칭 시그널; 아날로그 시그널; (구성가능)
전기적 디자인		PNP
디지털 출력 수		1
최대 전압강하 스위칭 출력 DC	[V]	2
스위칭 출력 DC의 영구적 전류 등급	[mA]	250
아날로그 출력 수		1
아날로그 전류 출력	[mA]	4...20
최대 부하	[Ω]	500
쇼트방지		yes
쇼트방지 타입		펄스
과부하 방지		yes

측정 범위 / 설정 범위

측정범위	[bar]	0...2,5
세트 포인트 SP	[bar]	0,02...2,5
리셋 포인트 rP	[bar]	0,01...2,48
증분	[bar]	0,01

정확성 / 편차

스위칭 포인트 정확도	[최종 값의 %]	< ± 1,5
반복성	[최종 값의 %]	< ± 0,25; (온도 변동 < 10 K)
특성곡선 이탈	[최종 값의 %]	< ± 1,0
10K 마다 온도 드리프트		< ± 0,3

반응시간

설정된 출력 반응시간을 위한 스위칭 주파수

반응시간 (dAP)	[ms]	3	6	10	17	30	60	125	250	500
스위치 주파수	[Hz]	170	80	50	30	16	8	4	2	1

반응시간	[ms]	직사각형 압력 특성에서; 세트 포인트 (SPx) = 70 %; 리셋 포인트 (rPx) = 30 %
지연시간 프로그래밍 가능 dS, dr	[s]	0, 0,2,...10, 11,...50
최대 반응시간 아날로그 출력	[ms]	3

스프트웨어 / 프로그래밍

접점의 조정		프로그래밍 버튼

PF3656

플러쉬 압력센서

PF-2,5-REA01-KFPKG/US/ /P

파라메터 셋팅 옵션	히스테리시스 / 윈도; normally open / normally closed; switch-on / switch-off 지연; 댐핑	
작동 조건		
주변온도 [°C]	-25...80	
저장온도 [°C]	-40...100	
보호등급	IP 67	
테스트 / 인증서		
EMC	EN 61000-4-2 ESD	4 kV CD / 8 kV AD
	EN 61000-4-3 HF 방사함	10 V/m
	EN 61000-4-4 Burst	2 kV
	EN 61000-4-6 HF 전도됨	10 V
쇼크 내구성	DIN IEC 68-2-27	50 g (11 ms)
진동 내구성	DIN IEC 68-2-6	20 g (10...2000 Hz)
기계적 데이터		
재질	스텐레스 (1.4404 / 316L); PBT; PC; PA; EPDM/X; 플루오르 탄성고무 (FKM)	
재질 (침수부품)	스텐레스 (1.4404 / 316L); 세라믹; PTFE	
최소 압력 주기	1 억	
프로세스 커넥션	나사로 접속 G 1 외부 스레드	
디스플레이 / 작동 요소		
디스플레이	스위칭 상태	LED, 적색
	기능표시	7 세그먼트 LED 디스플레이
	측정값	7 세그먼트 LED 디스플레이
비고		
포장당	1 갯수	

전기적 연결

커넥터: 1 x M12; 코딩: A; 접촉점: 금으로 도금함
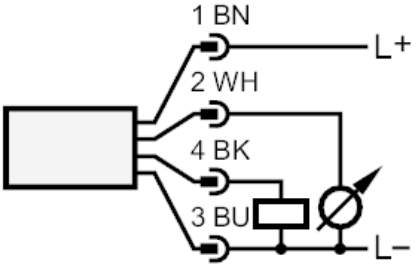
연결부