PE2591

디스플레이가 있는 압력센서

PE-250-SEG14-MFRKG/US/ /E

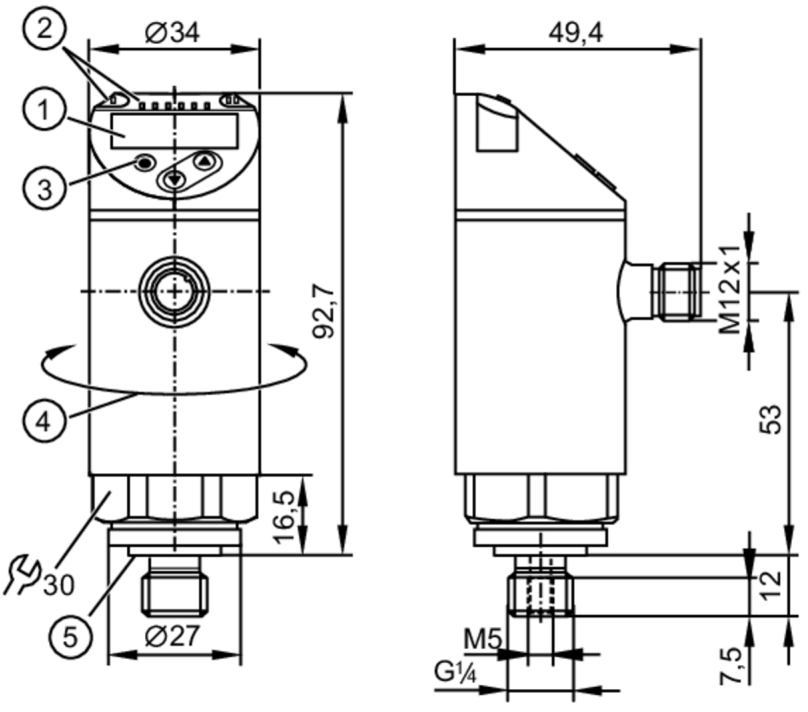

1 알파벳 번호 디스플레이; 4 자릿수 적색 / 녹색
2 LED 디스플레이 유닛 / 스위칭 상태
3 프로그래밍 버튼
4 회전 가능한 하우징의 상단부 345°
5 씰링

제품 특성			
입력부 및 출력부 수효	디지털 출력 수: 2; 아날로그 출력 수: 1		
측정범위	0...250 bar	0...3625 psi	0...25 MPa
프로세스 커넥션	나사로 접속 G 1/4 외부 스레드 나사 내면홈:M5; DIN EN ISO 1179-2		
어플리케이션			
특수성(시스템)	금으로 도금한 접속점		
측정요소	세라믹-정전용량형 압력 측정셀		
어플리케이션	산업용 어플리케이션		
매체	액체 및 가스 매체		
조건부로 적합	요청시에만, 25 bar 이상의 압력에서 가스에 사용		
매체 온도 [°C]	-25...80		
최소 버스트 압력	1000 bar	14500 psi	100 MPa
정격압력	500 bar	7250 psi	50 MPa
진공 내구성 [mbar]	-1000		
압력 타입	상대압력		
전기적 데이터			
동작 전압 [V]	18...30 DC; (SELV/PELV에 대하여)		
전류소모 [mA]	< 35		
최소 절연 내구성 [MΩ]	100; (500 V DC)		
보호 클래스	III		

PE2591

디스플레이가 있는 압력센서

PE-250-SEG14-MFRKG/US/ /E

양극성 전환 방지		yes
Power-on 지연시간	[s]	0,3
내장된 watchdog		yes

입력 / 출력

입력부 및 출력부 수효		디지털 출력 수: 2; 아날로그 출력 수: 1

출력

출력의 전체 수		2
출력 시그널		스위칭 시그널; 아날로그 시그널; IO-Link; (구성가능)
전기적 디자인		PNP/NPN
디지털 출력 수		2
출력 기능		normally open / normally closed; (파라메터화 가능)
최대 전압강하 스위칭 출력 DC	[V]	2
스위칭 출력 DC의 영구적 전류 등급	[mA]	250
스위칭 주파수 DC	[Hz]	< 500
아날로그 출력 수		1
아날로그 전류 출력	[mA]	4...20; (확장가능 1:5)
최대 부하	[Ω]	500
아날로그 전압 출력	[V]	0...10; (확장가능 1:5)
최소 부하 내구성	[Ω]	2000
쇼트방지		yes
쇼트방지 타입		펄스
과부하 방지		yes

측정 범위 / 설정 범위

측정범위	0...250 bar	0...3625 psi	0...25 MPa
세트 포인트 SP	1,5...250 bar	25...3625 psi	0,15...25 MPa
리셋 포인트 rP	0,5...249 bar	10...3610 psi	0,05...24,9 MPa
아날로그 시작포인트	0...200 bar	0...2900 psi	0...20 MPa
아날로그 끝포인트	50...250 bar	725...3625 psi	5...25 MPa
증분	0,5 bar	5 psi	0,05 MPa

정확성 / 편차

스위칭 포인트 정확도	[간격의 %]	< ± 0,4; (Turn down 1:1)
반복성	[간격의 %]	< ± 0,1; (온도 변동 < 10 K; Turn down 1:1)
특성곡선 이탈	[간격의 %]	< ± 0,25 (BFSL) / < ± 0,5 (LS); (Turn down 1:1; BFSL = Best Fit Straight Line; LS = 한계점 설정)
히스테리시스 편차	[간격의 %]	< ± 0,1; (Turn down 1:1)
장기 견고성	[간격의 %]	< ± 0,05; (Turn down 1:1; 6개월 마다)
온도 계수 제로 포인트	[간격의 % / 10K]	0,2; (-25...80 °C)
온도 계수 스팬	[간격의 % / 10K]	0,2; (-25...80 °C)
참고		DNV GL의 스위치 포인트 정확도, 선형성 오류: < ± 1%: < ± 1%

반응시간

반응시간	[ms]	< 1,5

PE2591

디스플레이가 있는 압력센서

PE-250-SEG14-MFRKG/US/ /E

지연시간 프로그래밍 가능 dS, dr	[s]	0...50
댐핑 프로세스 값 dAP	[s]	0...4
아날로그 출력 dAA를 위한 댐핑	[s]	0...4
최대 반응시간 아날로그 출력	[ms]	3

스프트웨어 / 프로그래밍

파라메터 셋팅 옵션	히스테리시스 / 윈도; normally open / normally closed; switch-on / switch-off 지연; 댐핑; 디스플레이 유닛; 전류/전압 출력

인터페이스

통신 인터페이스	IO-Link	
전송 타입	COM2 (38,4 kBaud)	
IO 링크 수정	1.1	
SDCI 표준	IEC 61131-9	
프로파일	Smart Sensor: Process Data Variable; Device Identification, Device Diagnosis	
SIO 모드	yes	
필수 마스터 포트 타입	A	
프로세스 데이터 아날로그	1	
프로세스 데이터 바이너리	2	
최소 프로세스 주기시간 [ms]	2,3	
DevideIDs 지원됨	**작동 방식**	**DeviceID**
	default	460

작동 조건

주변온도	[°C]	-25...80
저장온도	[°C]	-40...100
보호등급	IP 65; IP 67	

테스트 / 인증서

EMC	DIN EN 61000-6-2	
	DIN EN 61000-6-3	
쇼크 내구성	DIN EN 60068-2-27	50 g (11 ms)
진동 내구성	DIN EN 60068-2-6	20 g (10...2000 Hz)
MTTF	[년 (해)]	161
압력 장비 지침	sound engineering practice; 그룹 2 유체용으로 사용될 수 있습니다.; 요청시 그룹 1 유체	

기계적 데이터

무게	[g]	344,5
재질	스텐레스 (1.4404 / 316L); PBT/PC-GF30; PBT-GF20; PC; EPDM	
재질 (침수부품)	스텐레스 (1.4404 / 316L); EPDM	
최소 압력 주기	1 억	
조임 토크	[Nm]	25...35; (권장 조임토크; 윤활유, 씰링 및 압력등급에 따라 다름)
프로세스 커넥션	나사로 접속 G 1/4 외부 스레드 나사 내면홈:M5; DIN EN ISO 1179-2	
프로세스 접속 씰링	EPDM	
통합된 제한 요소	no (can be retrofitted)	

PE2591

디스플레이가 있는 압력센서

PE-250-SEG14-MFRKG/US/ /E

디스플레이 / 작동 요소

디스플레이	디스플레이 유닛	3 x LED, 녹색 (bar, psi, MPa)
	스위칭 상태	2 x LED, 황색
	측정값	알파벳 번호 디스플레이;, 적색 / 녹색 4 자릿수

비고

포장당	1 갯수

전기적 연결

커넥터: 1 x M12; 코딩: A; 접촉점: 금으로 도금함

연결부

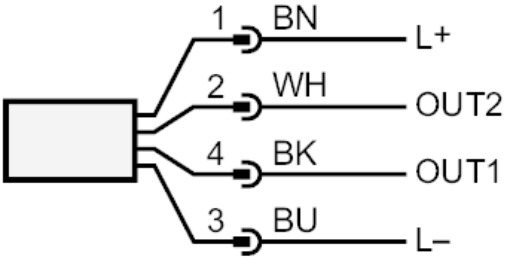

OUT1	스위칭 출력 또는 IO Link
OUT2	스위칭 출력 및 아날로그 출력
	DIN EN 60947-5-2가 준수된 색상
	코어 색상 :
BK =	흑색
BN =	갈색
BU =	청색
WH =	흰색