PC5422

압력 트랜스미터

PT-160-SEG14-A-ZVG/US/ /W

단종제품

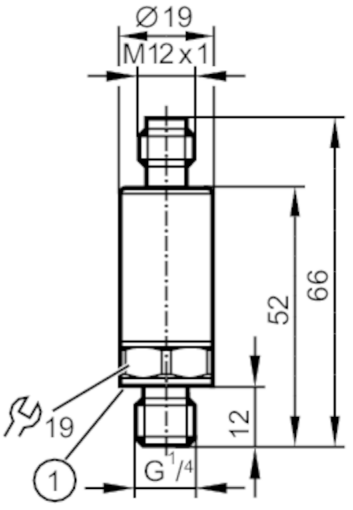

1 씰링

제품 특성		
입력부 및 출력부 수효		아날로그 출력 수: 1
측정범위	[bar]	0...160
프로세스 커넥션		나사로 접속 G 1/4 외부 스레드 (DIN EN ISO 1179-2)
어플리케이션		
어플리케이션		산업용 어플리케이션
매체		액체 및 가스 매체
매체 온도	[°C]	-40...90
최소 버스트 압력	[bar]	1100
정격압력	[bar]	400
정격압력에 주의		정적
진공 내구성	[mbar]	-1000
압력 타입		상대압력
전기적 데이터		
동작 전압	[V]	16...36 DC
최소 절연 내구성	[MΩ]	100; (500 V DC)
보호 클래스		III
양극성 전환 방지		yes
입력 / 출력		
입력부 및 출력부 수효		아날로그 출력 수: 1
출력		
출력의 전체 수		1
출력 시그널		아날로그 시그널
아날로그 출력 수		1
아날로그 전류 출력	[mA]	4...20

PC5422

압력 트랜스미터

PT-160-SEG14-A-ZVG/US/ /W

최대 부하	[Ω]	720; (Ub = 24 V; (Ub - 8,5 V) / 21,5 mA)
쇼트 방지		yes
과부하 방지		yes
측정 범위 / 설정 범위		
측정범위	[bar]	0...160
정확성 / 편차		
반복성	[간격의 %]	< ± 0,05; (온도 변동 < 10 K)
특성곡선 이탈	[간격의 %]	< ± 0,5; (과도하게 조일 때 드리프트, 영점 및 스팬 오류, 비선형 성, 히스테리시스 포함)
선형 편차	[간격의 %]	< ± 0,1 (BFSL) / < ± 0,2 (LS)
히스테리시스 편차	[간격의 %]	< ± 0,2
장기 견고성	[간격의 %]	< ± 0,1; (6개월 마다)
온도 계수 제로 포인트 및 스팬	[간격의 % / 10K]	< 0,1 (-25...90 °C) / < 0,2 (-40...-25 °C)
반응시간		
아날로그 출력에서 반응시간 단계	[ms]	1
작동 조건		
주변온도	[°C]	-40...90
저장온도	[°C]	-40...100
보호등급		IP 67; IP 69K
테스트 / 인증서		
EMC		DIN EN 61000-6-2
		DIN EN 61000-6-3
쇼크 내구성		DIN EN 60068-2-27; 500 g (1 ms)
진동 내구성		DIN EN 60068-2-6; 20 g (10...2000 Hz)
MTTF	[년 (해)]	787
압력 장비 지침		sound engineering practice; 그룹 2 유체용으로 사용될 수 있습니다.; 요청시 그룹 1 유체
기계적 데이터		
무게	[g]	51,5
재질		stainless steel (630/1.4542/17-4 PH); 스텐레스 (1.4404 / 316L); PEI
재질 (침수부품)		stainless steel (630/1.4542/17-4 PH)
최소 압력 주기		6 천만; (공칭압력 1.2 배의 경우)
조임 토크	[Nm]	25...35; (권장 조임토크; 윤활유, 씰링 및 압력등급에 따라 다름)
프로세스 커넥션		나사로 접속 G 1/4 외부 스레드 (DIN EN ISO 1179-2)
프로세스 접속 씰링		FKM (DIN EN ISO 1179-2)
통합된 제한 요소		아니오
비고		
비고		BFSL = Best Fit Straight Line
		LS = 한계점 설정
포장당		1 갯수

PC5422

압력 트랜스미터

PT-160-SEG14-A-ZVG/US/ /W

전기적 연결

커넥터: 1 x M12; 코딩: A

연결부

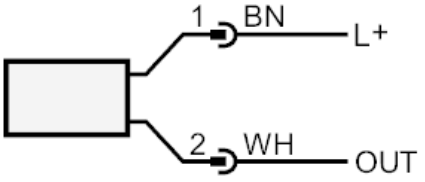

OUT	아날로그 출력
	DIN EN 60947-5-2가 준수된 색상
	코어 색상 :
BN =	갈색
WH =	흰색