O8H219

배후배경배제 기능을 가진 직접반사형 센서

O8H-HNKG/2,0M

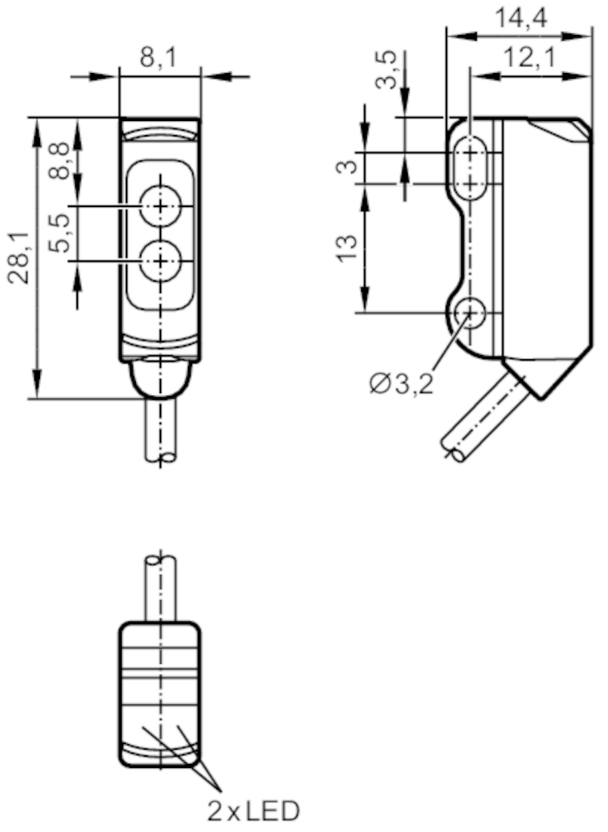

윗쪽 렌즈의 수신기
렌즈 하단부에 투광기 있음

제품 특성		
빛의 형태		적색 광선
하우징		정사각형
어플리케이션		
특수성(시스템)		배후 배경 배제 기능
동작원리		직접 반사형 센서
전기적 데이터		
동작 전압	[V]	10...30 DC
전류소모	[mA]	20; ((24 V))
보호 클래스		III
양극성 전환 방지		yes
빛의 형태		적색 광선
웨이브 길이	[nm]	633
출력		
전기적 디자인		NPN
출력 기능		light-on 모드
최대 전압강하 스위칭 출력 DC	[V]	2,5

O8H219

배후배경배제 기능을 가진 직접반사형 센서

O8H-HNKG/2,0M

스위칭 출력 DC의 영구적 전류 등급	[mA]	100
스위칭 주파수 DC	[Hz]	1000
쇼트방지		yes
쇼트방지 타입		펄스
범위		
검출간격	[mm]	1...80; (흰색 종이 200 x 200 mm)
흰색 물체에 대한 레인지 (90 % 반사도)	[mm]	1...80
회색 물체에 대한 레인지 (18 % 반사도)	[mm]	3...76
흑색 물체에 대한 레인지 (6 % 반사도)	[mm]	5...74
레인지 조정가능		아니오
최대 라이트 스폿 직경	[mm]	4
라이트 스폿 직경 관함		최대 검출영역
배후 배경 배제 기능		yes
작동 조건		
주변온도	[°C]	-25...60
보호등급		IP 65; IP 67
테스트 / 인증서		
EMC		EN 60947-5-2
MTTF	[년 (해)]	757
UL 인증서		Ta: -25...60 °C
		Enclosure type: Type 1
		전압 공급: Limited Voltage/Current
		UL 인증서 번호: E014
		파일 번호 UL: E174191
기계적 데이터		
무게	[g]	38
하우징		정사각형
크기	[mm]	28,1 x 8,1 x 14,4
재질		하우징: ABS; 스텐레스 (1.4404 / 316L)
렌즈 재질		PMMA
렌즈 정렬		측면 렌즈
디스플레이 / 작동 요소		
디스플레이		스위칭 상태: 1 x LED, 황색
		작동: 1 x LED, 녹색
비고		
포장당		1 갯수

O8H219

배후배경배제 기능을 가진 직접반사형 센서

O8H-HNKG/2,0M

전기적 연결

케이블: 2 m, PVC; 3 x 0,08 mm²

연결부

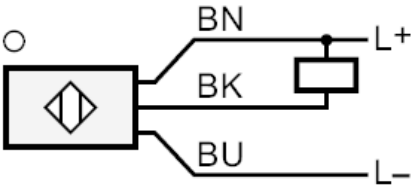

	코어 색상 :
BN =	갈색
BK =	흑색
BU =	청색

다이어그램 및 그래프

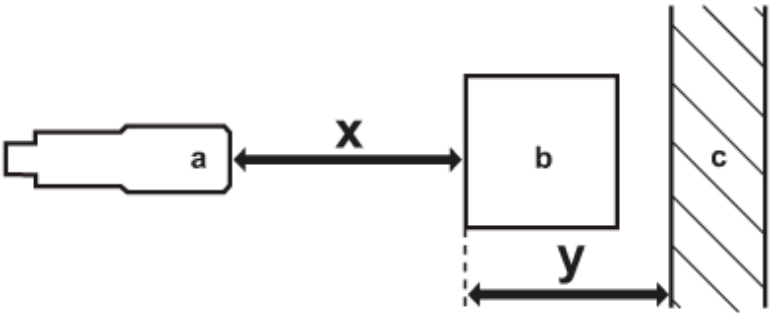

a: 센서

b: 물체

c: 배후배경

x: 거리 센서 / 물체 [mm]

y: 최소거리 물체 / 배후배경 [mm]

O8H219

배후배경배제 기능을 가진 직접반사형 센서

O8H-HNKG/2,0M

정확성의곡선

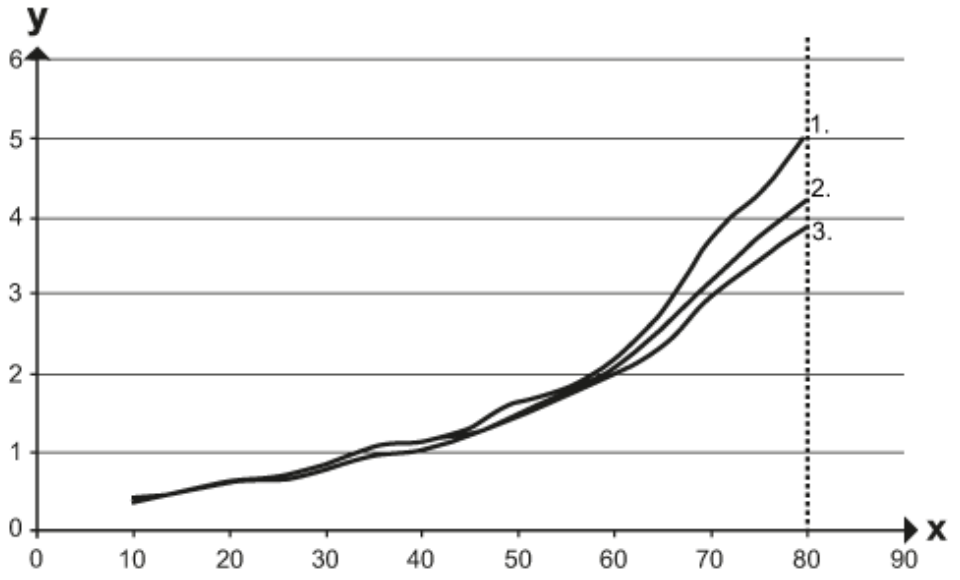

x: 거리 센서 / 물체 [mm]

y: 최소거리 물체 / 배후배경 [mm]

1 = 물체 흑색 (6 % 반사도) , 배경 흰색 (90 % 반사도)

2 = 물체 회색 (18 % 반사도) , 배경 흰색 (90 % 반사도)

3 = 물체 흰색 (90 % 반사도) , 배경 흰색 (90 % 반사도)