MK5038

통합된 프로파일 실린더용 실린더 센서

MKP3000-ANKG/US

제품번호가 더 이상 유효하지 않음 - 보관 항목 (아카이브)

대체 제품: MK5113 + E11799

대체품과 액세서리를 선택하실 경우 혹시라도 기술정보에 착오가 있는지의 여부를 주의하십시오 !

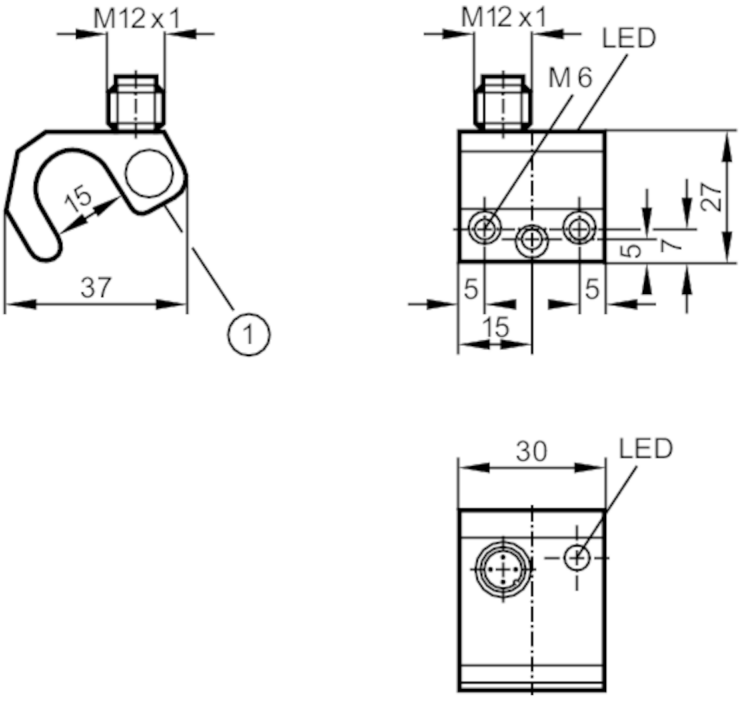

1 감지면

제품 특성		
전기적 디자인		NPN
출력 기능		N.O.
크기	[mm]	37 x 30 x 27
전기적 데이터		
동작 전압	[V]	10...30 DC
전류소모	[mA]	< 10
양극성 전환 방지		yes
최대 power-on 지연시간	[ms]	2
출력		
전기적 디자인		NPN
출력 기능		N.O.
최대 전압강하 스위칭 출력 DC	[V]	2
스위칭 출력 DC의 영구적 전류 등급	[mA]	300
스위칭 주파수 DC	[Hz]	5000
쇼트방지		yes
쇼트방지 타입		펄스

MK5038

통합된 프로파일 실린더용 실린더 센서

MKP3000-ANKG/US

과부하 방지		yes
범위		
반응 민감도	[mT]	3
운반속도	[m/s]	< 5
정확성 / 편차		
히스테리시스	[mm]	1
재연성	[mm]	0,1
작동 조건		
주변온도	[°C]	-25...75
보호등급		IP 67
테스트 / 인증서		
EMC		EN 60947-5-2
쇼크/진동 내구성		30 g (11 ms) / 10-55 Hz (1 mm)
기계적 데이터		
감지면		정면
실린더 타입		통합된 프로파일 실린더
크기	[mm]	37 x 30 x 27
재질		알루미늄; 플라스틱
디스플레이 / 작동 요소		
디스플레이		스위칭 상태 1 x LED, 황색
비고		
포장당		1 갯수

전기적 연결 - 플러그

커넥터: 1 x M12; 코딩: A
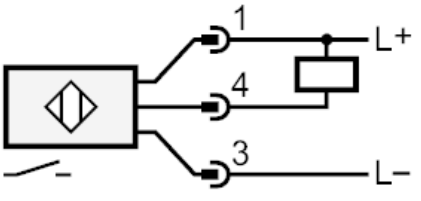
연결부