IFC201

유도형 근접센서

IFB2007-ARKG/M/US-104-DRS

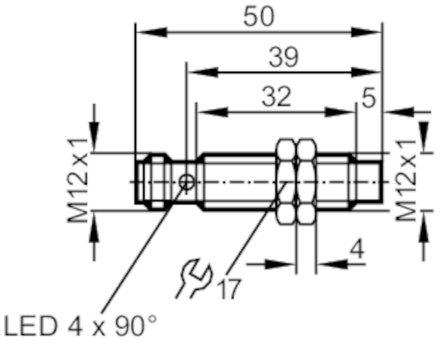

제품 특성		
전기적 디자인		PNP/NPN
출력 기능		N.O.
검출간격	[mm]	7
하우징		나선형 홈이 파여진 형태
크기	[mm]	M12 x 1 / L = 50
어플리케이션		
특수성(시스템)		금으로 도금한 접속점; 증가된 감지 영역
어플리케이션		공작 기계, 냉각제 및 윤활유용
전기적 데이터		
동작 전압	[V]	10...30 DC
보호 클래스		II
양극성 전환 방지		yes
출력		
전기적 디자인		PNP/NPN
출력 기능		N.O.
최대 전압강하 스위칭 출력 DC	[V]	2,5
최소부하전류	[mA]	2
최대 누수 전류	[mA]	0,5
스위칭 출력 DC의 영구적 전류 등급	[mA]	100
스위칭 주파수 DC	[Hz]	700
쇼트방지		yes
쇼트방지 타입		펄스
과부하 방지		yes
범위		
검출간격	[mm]	7
실제 감지범위 Sr	[mm]	7 ± 10 %
작업거리	[mm]	0...5,7
증가된 감지 영역		yes

IFC201

유도형 근접센서

IFB2007-ARKG/M/US-104-DRS

정확성 / 편차			
교정 계수		금속: 1 / 스텐레스: 0,7 / 황동: 0,5 / 알루미늄: 0,4 / 구리: 0,3	
히스테리시스	[Sr 의 %]	3...15	
접합점 드리프트	[Sr 의 %]	-10...10	
작동 조건			
주변온도	[°C]	-25...70	
보호등급		IP 68; ("Coolant")	
테스트 / 인증서			
EMC		EN 61000-4-2 ESD	4 kV CD / 8 kV AD
		EN 61000-4-3 HF 방사함	10 V/m
		EN 61000-4-4 Burst	2 kV
		EN 61000-4-6 HF 전도됨	10 V
		EN 55011	B 등급
MTTF	[년 (해)]	2487	
UL 인증서		Ta	0...40 °C
		Enclosure type	Type 1
		전압 공급	Hazardous voltage
		파일 번호 UL	E174191
기계적 데이터			
무게	[g]	25,9	
하우징		나선형 홈이 파여진 형태	
설치방식		돌출형 마운팅	
크기	[mm]	M12 x 1 / L = 50	
스레드 지정		M12 x 1	
재질		황동 흰색 청동 코팅; 감지면: LCP	
디스플레이 / 작동 요소			
디스플레이		스위칭 상태	4 x 90° LED, 황색
액세서리			
구성 부품		잠금 너트: 2	
비고			
포장당		1 갯수	

전기적 연결 - 플러그

커넥터: 1 x M12; 코딩: A; 접촉점: 금으로 도금함

IFC201

유도형 근접센서

IFB2007-ARKG/M/US-104-DRS
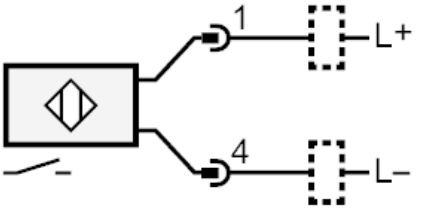
연결부