IF0243

유도형 근접센서

IFA2002-ABOW/V4A/20m

제품번호가 더 이상 유효하지 않음 - 보관 항목 (아카이브)

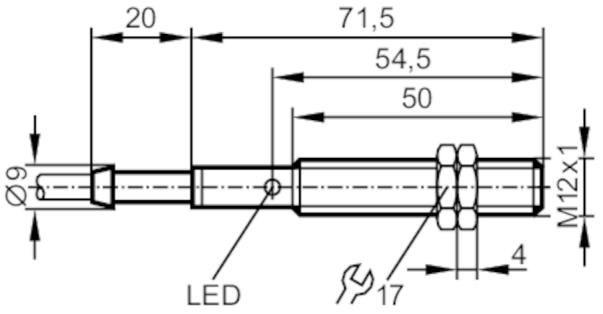

제품 특성		
출력 기능		N.O.
검출간격	[mm]	2
하우징		나선형 홈이 파여진 형태
크기	[mm]	M12 x 1 / L = 71,5
전기적 데이터		
주파수 AC	[Hz]	47...63
동작 전압	[V]	90...250 AC
보호 클래스		II
양극성 전환 방지		아니오
출력		
출력 기능		N.O.
최대 전압강하 스위칭 출력 AC	[V]	8,5
최소부하전류	[mA]	8
최대 누수 전류	[mA]	3 (250 V AC) / 1,5 (120 V AC)
스위칭 출력 AC의 영구적 전류 등급	[mA]	200; (250 (...50 °C))
스위칭 출력의 단시간 전류 정격	[mA]	900; (20 ms / 0,5 Hz)
스위칭 주파수 AC	[Hz]	25
쇼트방지		아니오
과부하 방지		아니오
범위		
검출간격	[mm]	2
실제 감지범위 Sr	[mm]	2 ± 10 %
작업거리	[mm]	0...1,6
정확성 / 편차		
교정 계수		금속: 1 / 스텐레스: 0,7 / 황동: 0,4 / 알루미늄: 0,3 / 구리: 0,2
히스테리시스	[Sr 의 %]	1...15
접합점 드리프트	[Sr 의 %]	-10...10
작동 조건		
주변온도	[°C]	-25...80

IF0243

유도형 근접센서

IFA2002-ABOW/V4A/20m

보호등급	IP 67	
테스트 / 인증서		
EMC	EN 60947-5-2	
	EN 55011	B 등급
기계적 데이터		
하우징	나선형 홈이 파여진 형태	
설치방식	매립형으로 설치 가능함	
크기 [mm]	M12 x 1 / L = 71,5	
스레드 지정	M12 x 1	
재질	스텐레스 (1.4571/316Ti); PBT	
디스플레이 / 작동 요소		
디스플레이	스위칭 상태	1 x LED, 황색
액세서리		
구성 부품	잠금 너트: 2	
비고		
포장당	1 갯수	
전기적 연결		

케이블: 20 m, PVC; 2 x 0,5 mm²

연결부

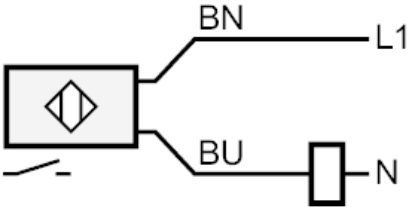

	코어 색상 :
BN =	갈색
BU =	청색