E12156

플라스틱 고정기

Mounting plate

제품번호가 더 이상 유효하지 않음 - 보관 항목 (아카이브)

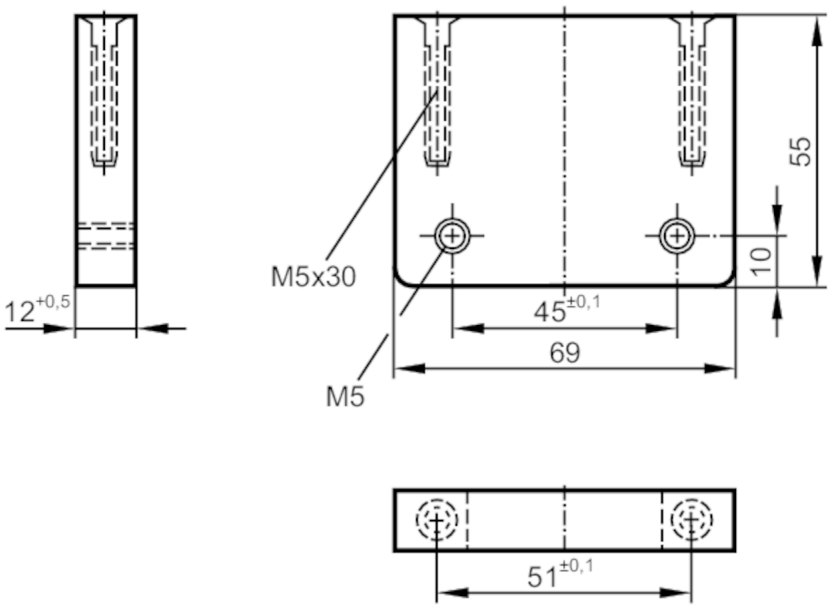

어플리케이션		
디자인		정전 용량형 레벨 모니터링용
기계적 데이터		
무게	[g]	53
크기	[mm]	55 x 20 x 69
재질		PA 6.6 흑색
비고		
포장당		1 갯수