E10920

스플리터 박스

ZDO4F035MSS0000-00STAF070MSS

제품번호가 더 이상 유효하지 않음 - 보관 항목 (아카이브)

대체 제품: EBC050
대체품과 액세서리를 선택하실 경우 혹시라도 기술정보에 착오가 있는지의 여부를 주의하십시오 !

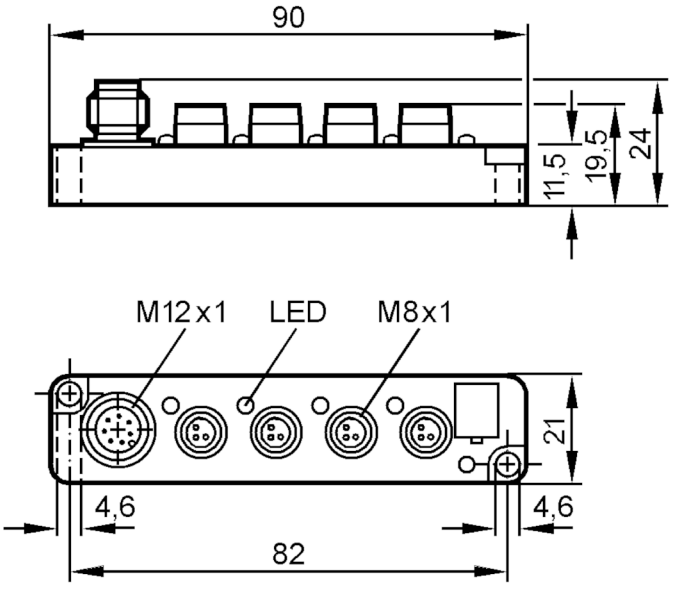

어플리케이션		
특수성(시스템)		실리콘 함유되지 않음; 금으로 도금한 접속점
실리콘을 사용하지 않음		yes
전기적 데이터		
동작 전압	[V]	10...30 DC
모듈/슬롯 당 최대 전류 부하	[A]	2
최대 전류 부하 합계	[A]	4
작동 조건		
주변온도	[°C]	-15...90
보호등급		IP 67
기계적 데이터		
포트 스플리터 박스 수		4
커넥터 타입		M8
디스플레이 / 작동 요소		
디스플레이	스위칭 상태	4 x LED, 황색
	작동	1 x LED, 녹색
비고		
포장당		1 갯수

E10920

스플리터 박스

ZDO4F035MSS0000-00STAF070MSS

전기적 연결 - 슬롯

커넥터: 4 x M8; 코딩: A; 접촉점: 금으로 도금함; 조임 토크: 0,5 Nm

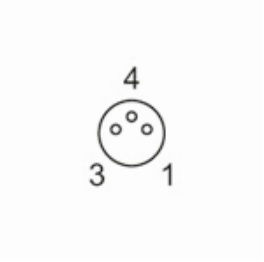

전기적 연결 - 연결부

커넥터: 1 x M12; 코딩: A; 접촉점: 금으로 도금함; 조임 토크: 0,5 Nm
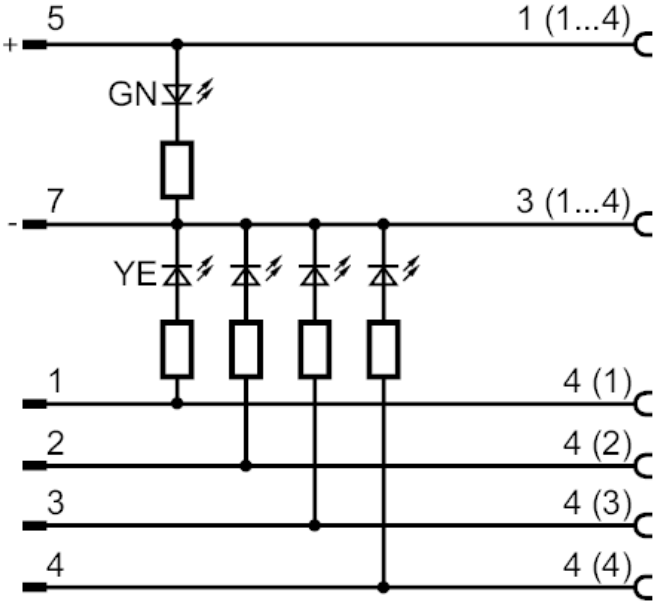
연결부